Ersatzteilliste
Spare part list
Liste de pièce de rechange
Tandem KSV 900

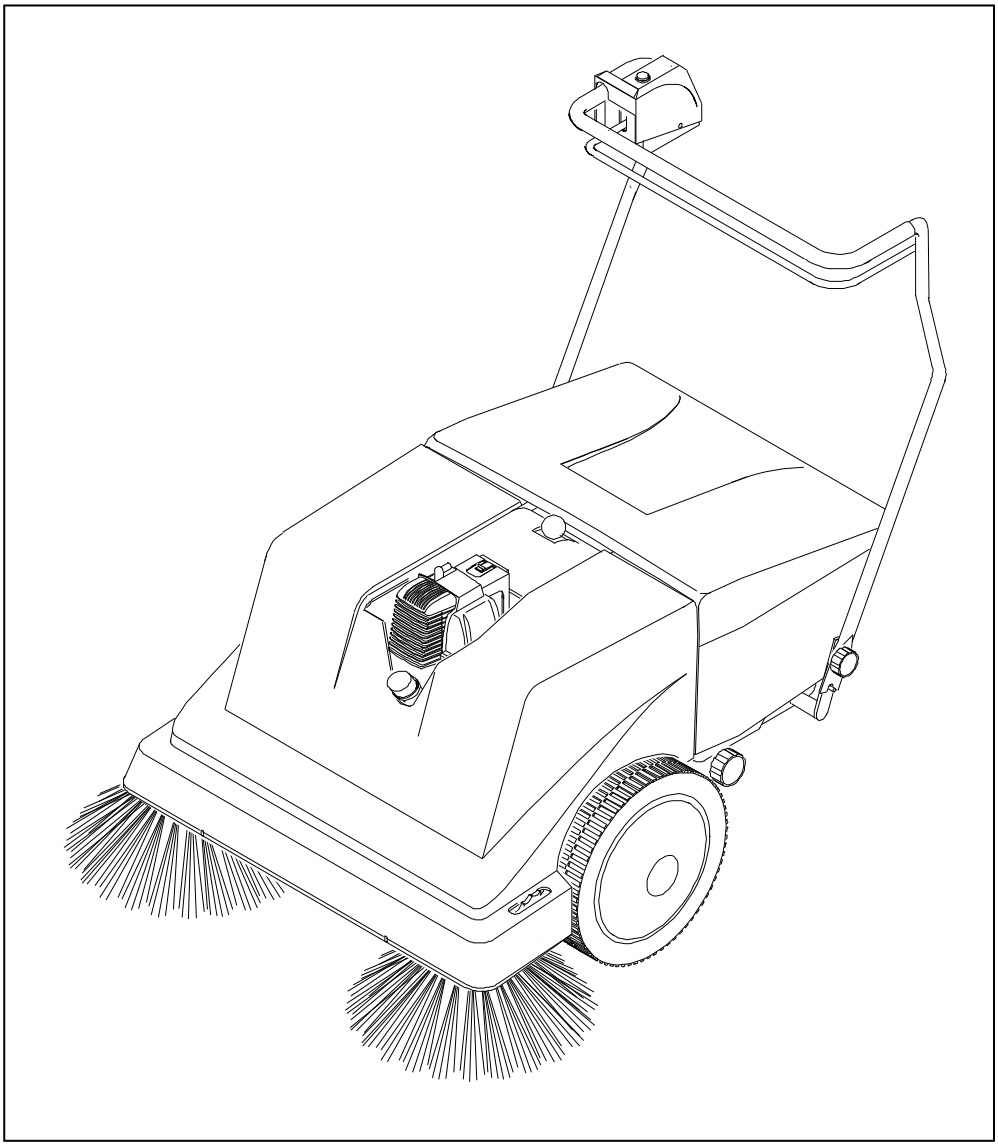

KSV 900 23/04/19

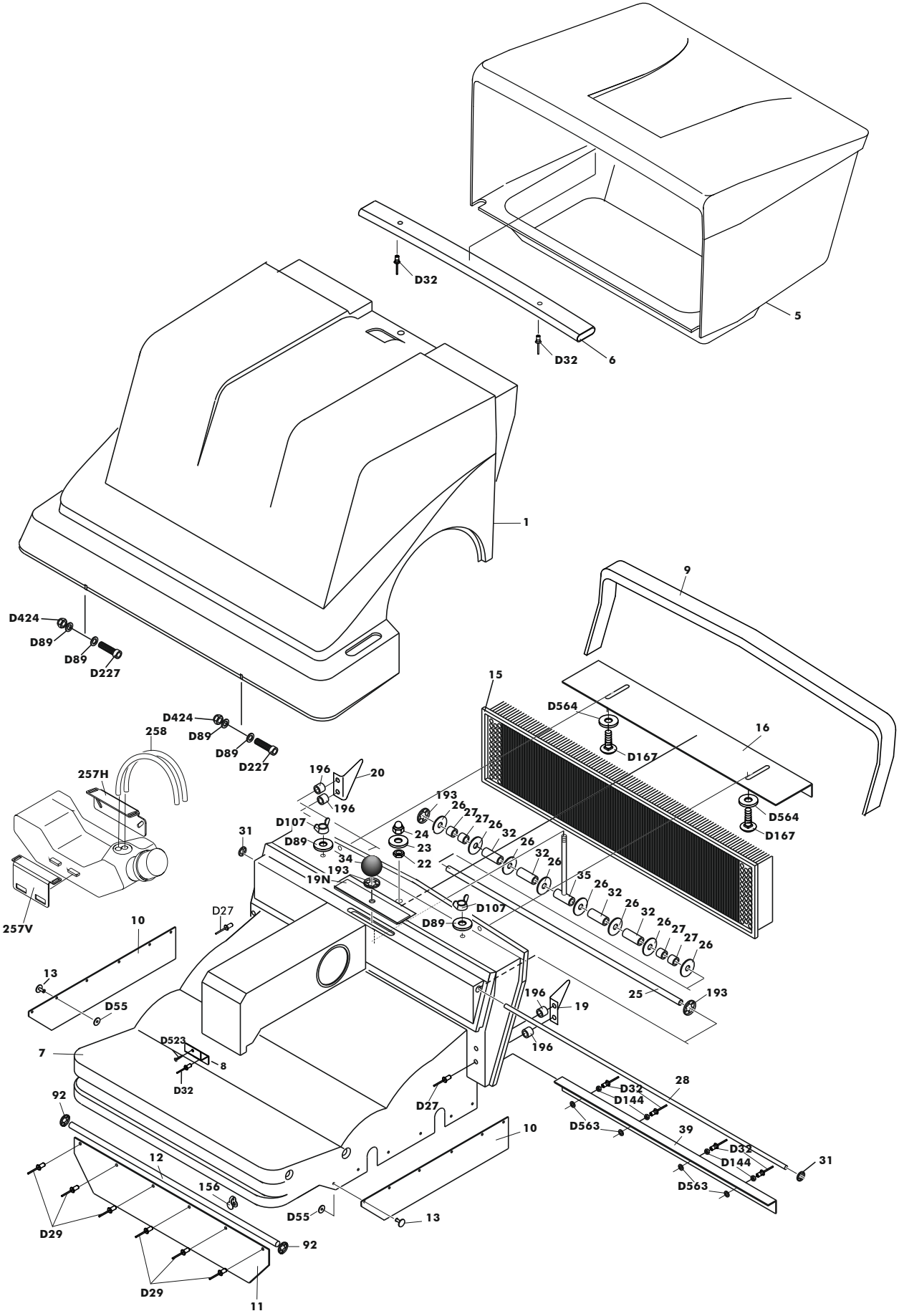
D32
5
D32
6
1
D424
D89
D89
D227
D424
D89
D89
D227
9
15
D564
D167
16
D564
D167
258
257H
257V
196
20
196
D107
D89
31
24
23
22
34
193
19N
193
26
27
27
26
32
26
32
26
35
26
32
26
32
26
27
27
26
D107
D89
D27
25
193
196
19
196
10
13
D55
D523
8
D32
7
92
D27
10
28
D32
D144
D563
39
D32
D144
D563
31
12
156
D55
13
92
D29
D29
11

STOLZENBERG

Bild	Artikelnr.	Deutsch	English	Francais	Stck
D27	102216	Niete 4,0x16	Rivet	Rivet	2
D29	102218	Popniet 4,0x10	Rivet	Rivet	6
D32	102221	Niete 4,0x12	Rivet	Rivet	7
D49	102237	Scheibe, 6,5 x 30	Washer	Rondelle	1
D55	102243	Scheibe 5,3x20	Washer	Rondelle	12
D89	102278	Scheibe D: 6,5 DIN 125	Washer	Rondelle	6
D107	102296	Flügelmutter M6 vz	Wing Screw		2
D129	102312	Mutter, M 6, DIN 439 B	Nut	Ecrou	1
D144	102334	Mutter M5	Nut	Ecrou	4
D167	104432	M6x20 Flachrundschraube	Screw	Vis	2
D227	104422	Schraube M 6x35, DIN 912	Screw	Vis	2
D424	102576	Mutter M6, DIN 985 Nb	Nut	Ecrou	2
D462	102616	Hutmutter	Nut	Ecrou	1
D523	102678	Schraube 3,5x13 DIN 7981	Screw	Vis	1
D563	102722	U- Scheibe 4,3 DIN9021	Washer	Rondelle	4
D564	102625	Karosseriescheibe 10,5x30x1,25 (HN 5010)	Washer	Rondelle	2
1	103501	Verkleidung	Bonnet	Capot	1
5	103503	Staubkasten	Dirt collector	Bac à poussières	1
6	103508	Einlegerohr für Staubkasten	Reinforcement tube	Tube de renforcement	1
7	103512	Walzenverkleidung	Roll cover	Carter de protection	1
8	103529	Winkelblech Filterstutzen	Metal Sheet	Metal	1
9	106196	Dichtprofil	Profiled gasket	Joint en caoutchouc	1,11
10	103515	Gummidichtung, li + re	Gasket, lhs + rhs	Joint en caoutchouc, g+d	2
11	103516	Gummidichtung	Gasket	Joint en caoutchouc	1
12	103517	Achse	Shaft	Axe	1
13	103518	Spreizniet	Rivet	Rivet	12
15	103520	Staubfilter	Filter	Filtre	1
16	103522	Klemmblech, verzinkt oben	Fixing sheet	Tôle de fixation	1
19	103526	Filterschutzblech links	Filter protection plate lh	Protection de filtre g.	1
19N	103527	Gummiabdichtung	Rubberplate	Joint en caoutchouc	1
20	103528	Filterschutzblech rechts	Filter protection plate rh	Protection de filtre d.	1
25	103532	Rundrohr	Tube	Tuyot	1
26	103535	Gummischeibe	Washer/ Rubber	Rondelle en caoutchouc	16
27	103849	Distanzstück 10 mm	Spacer	Entretoise	4
28	106198	Achse 5 mm	Axle	Axe	1
31	103272	Starlock 5 mm	Locking w asher	Rondelle de sécurité	2
32	103850	Distanzstück 30 mm	Spacer	Entretoise	12
34	103540	Kugelgriff	Handle	Poignée	1
35	103542	Hebel	Lever	Poignée	1
39	103509	Klemmblech unten			1
92	103299	Sicherungsclip, D=6	Locking w asher	Rondelle de sécurité	2
156	103651	Befestigungsschelle	Clip	Clip de fixation	6
193	102763	Starlock 8 mm	Locking w asher	Rondelle de sécurité	3
196	103297	Distanzstück D6	Spacer		4
257V	103716	Tankhalteblech vorne	Tank holder 1	fixation de reservoir 1	1
257H	103715	Tankhalteblech hinten	Tank holder 2	fixation de reservoir 2	1
258	103717	Benzinschlauch (Satz)	Tube	Tuyau	1

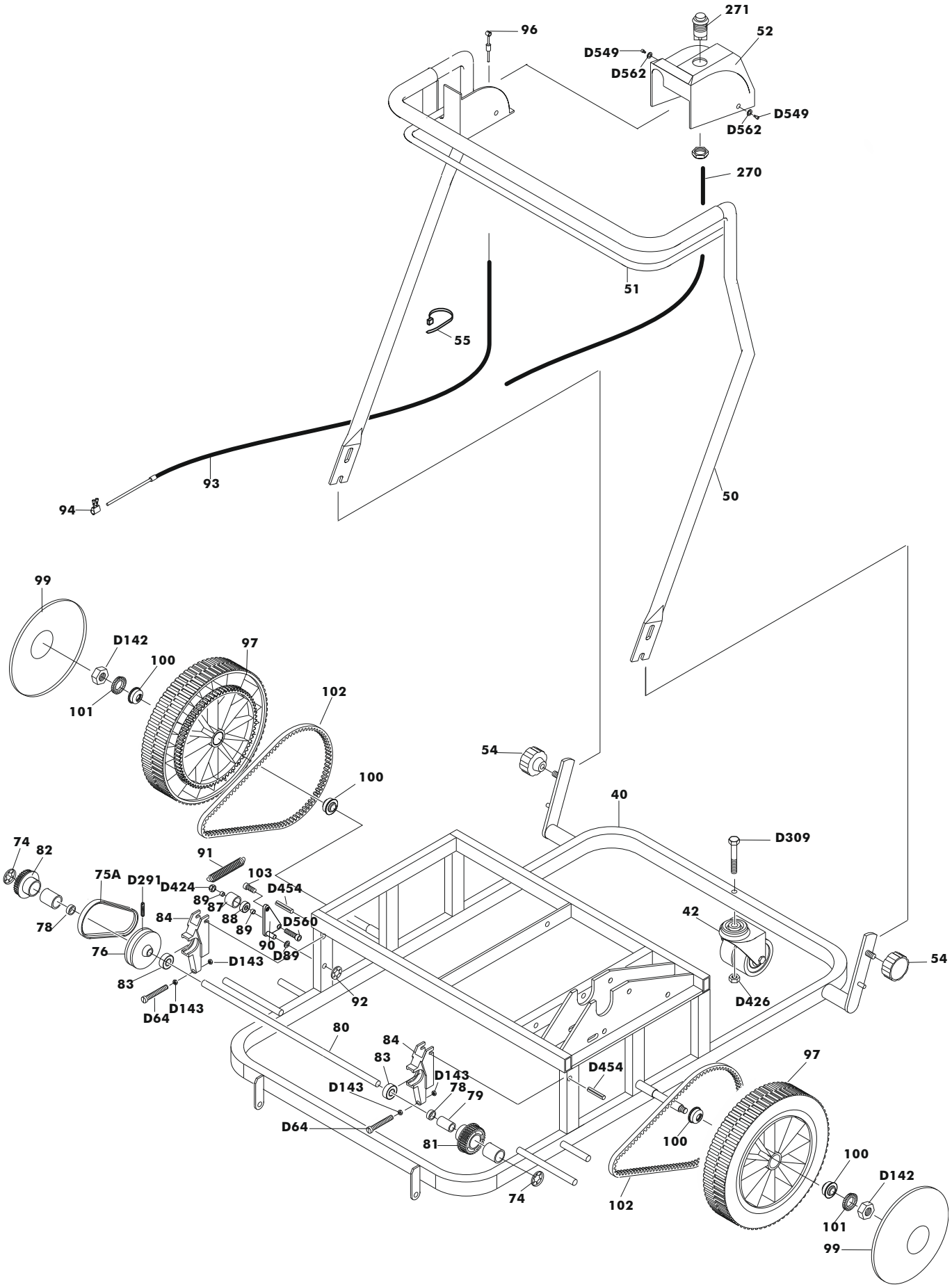
271
96
52
D549
D562
D549
D562
270
51
55
93
94
50
99
D142
100
97
101
102
54
100
40
D309
74
82
91
103
75A
D291
D424
D454
89
87
88
89
D560
42
78
84
90
D89
76
D143
54
83
92
D426
D64
D143
80
84
83
D143
D454
97
D143
78
79
D64
81
100
100
D142
74
102
101
99

STOLZENBERG

Bild	Artikelnr.	Deutsch	English	Francais	Stck
D64	102252	Schraube, M6x45, DIN 84	Screw	Vis	2
D89	102278	Scheibe D: 6,5 DIN 125	Washer	Rondelle	1
D143	102333	Mutter, M6, DIN 555	Nut	Ecrou	4
D291	102457	Gew .stift, M5x16 DIN 915	Headless screw	Tige filetée	1
D309	102476	Schraube, M10x50, DIN 931	Screw	Vis	1
D424	102576	Mutter, M6, DIN 985Nb	Nut	Ecrou	1
D426	102578	Mutter, M 10, DIN 985Nb	Screw	Vis	1
D454	102607	Spannhülse, 5x30, DIN1481	Sleeve	Douille de serrage	2
D549	102705	Schraube, M4x8, DIN 84	Screw	Vis	2
D560	102719	Senkschraube M6x35	Screw	Vis	1
D562	102721	Scheibe 4,3	Washer	Rondelle	2
40	110513	Rahmen	Frame	Châssis	1
42	103188	Lenkrolle	Caster	Roue mobile	1
50	103566	Fahrbügel	Steering handle	Poignée de guidage	1
51	103570	Fahrhebel	Accelerator	Poignée marche/ arrêt	1
52	103575	Konsolenverkleidung	Coverage	Habillage de la console	1
54	103161	Sterngriff M8	Fixing handle	Poignée-étoile	2
55	103577	Kabelbinder, 150 mm	Wire fixing	Collier de serrage	5
74	103281	Sicherungsclip D 12			2
75A	103595	Keilriemen, 10x475	V-Belt, 10x475	Courroie trapézoïdale	1
76	103597	Riemenscheibe, SPZ71	Pulley	Poulie de courroie	1
78	103598	Buchse, 12,8x18, lg=5	Spacer	Entretoise	2
79	103599	Buchse, 12,8x18, lg=35	Spacer	Entretoise	1
80	106200	Welle, gehärtet	Shaft	Axe	1
81	110063	Zahnriemenscheibe links BG	Assy sproket w heel left	poulie	1
82	110064	Zahnriemenscheibe rechts BG	Assy sproket w heel	poulie	1
83	103605	Kugellager, 6001.2RS	Bearing	Roulement à billes	2
84	103606	Spannlager für Fahrantrieb	Support for shaft	Palier à douille de serrage	2
87	103607	Spannrolle	Tightener	Galet tendeur	1
88	103608	Kugellager, 626.2RS	Bearing	Roulement à billes	1
89	103609	Distanzbuchse, Stahl, 8mm	Spacer	Entretoise	2
90	106202	Spannteil für Fahrantrieb	Support for tightener	Support de galet	1
91	103613	Zugfeder für Fahrantrieb	Spring	Ressort de traction pour entraînement de	1
92	103299	Sicherungsclip, D=6	Locking w asher	Rondelle de sécurité	1
93	103614	Bow denzug komplett	Bow den cable complete	Câble Bow den complet	1
94	103911	Klemmteil	Binding screw	Arrêt de cable	1
97	103617	Laufrad	Wheel	Roue	2
99	103283	Radkappe	Hub cap	Enjoliveur	2
100	103382	Konuskugellager, KI-4.14	Bearing	Roulement à billes par cône et cuvettes	4
101	102750	Kunststoffscheibe DIN 9021	Serrated lock w asher	Rondelle à éventail	2
102	103619	Zahnriemen, HTD 750-5M-9	Toothed belt, 750 mm	Courroie crantée 750	2
103	103620	Hebelschraube Bow denzug	Screw	Vis fixation cable	1
270	106209	Kabel	Wire	Cable	2,3m
271	103743	Kurzschlußschalter	Sw itch	Interrupteur	1

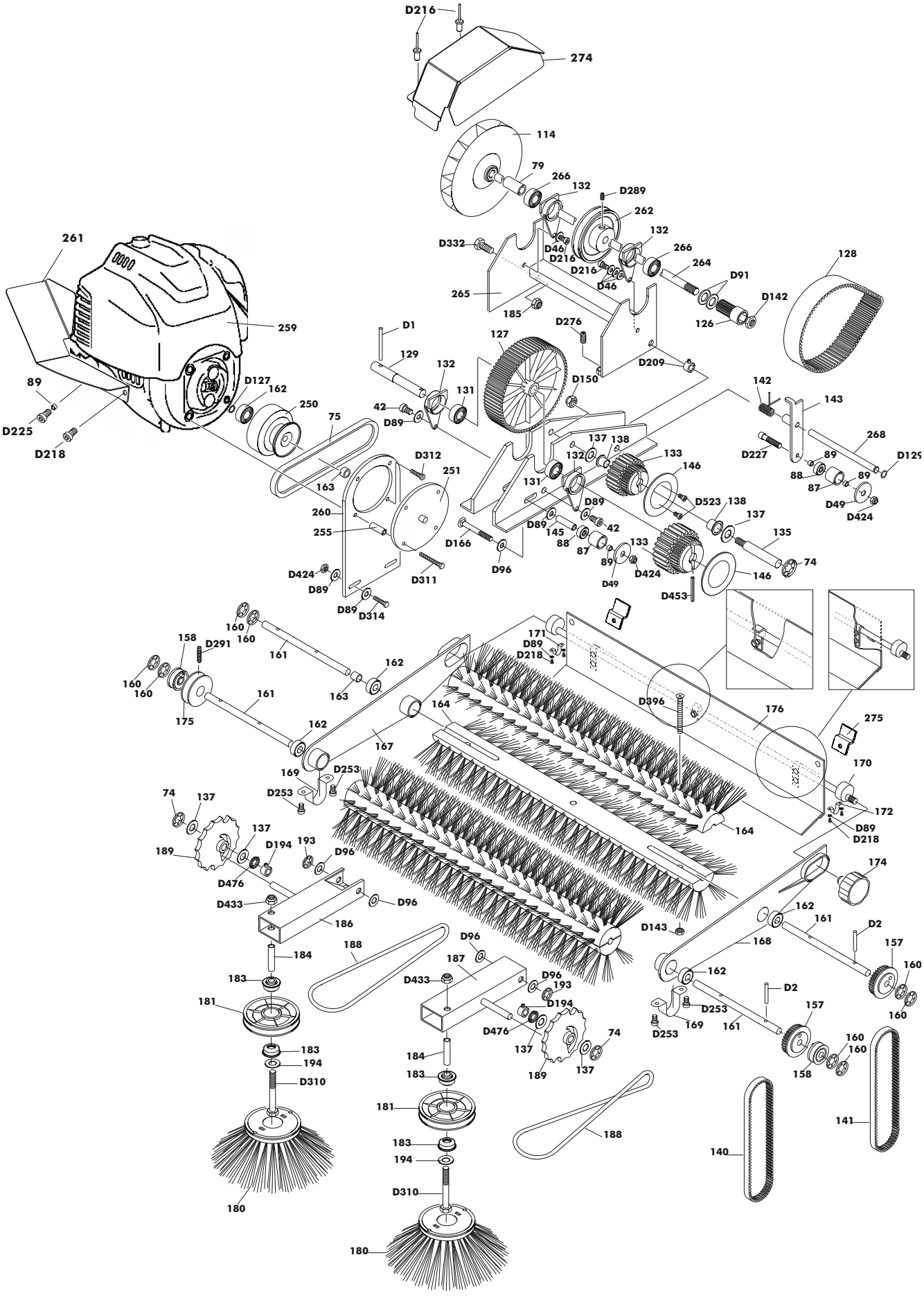
D216
274
114
79
266
132
D289
262
132
266
264
D91
D142
126
128
D332
D46
D216
D216
D46
265
185
D276
D209
D150
127
D1
129
132
131
42
D89
261
259
89
D225
D218
D127
162
250
75
163
D312
251
260
255
D424
D89
D89
D314
D311
D166
D96
137
138
132
133
146
131
D89
D89
145
88
87
42
133
89
D49
D424
D523
138
137
135
74
146
D453
142
143
268
D227
89
88
87
89
D49
D424
160
160
158
D291
161
162
160
160
161
163
175
162
167
164
171
D89
D218
D396
176
275
170
172
D89
D218
164
169
D253
D253
74
137
137
189
D194
193
D96
D476
D433
D96
186
184
188
183
181
183
194
D310
180
D96
187
D433
D96
193
D194
D476
137
74
189
137
184
183
181
183
194
D310
180
188
D143
162
161
D2
168
157
160
162
D2
D253
D253
169
161
157
160
160
158
141
140

STOLZENBERG

Bild	Artikelnr.	Deutsch	English	Francais	Stck
D1	102191	Zylinderstift ISO2338-A-5x50-StVz	Pin	Goupille	1
D2	102192	Zylinderstift, 4x30, DIN 7	Pin	Goupille	2
D32	102221	Niete 4,0x12	Screw	Vis	2
D49	102237	Scheibe, 6,5x30	Washer	Rondelle	2
D89	102278	Scheibe, D=6,5 DIN 125	Washer	Rondelle	4
D91	102280	Scheibe, D=12, DIN 125	Washer	Rondelle	2
D129	102318	Sicherungsring, A8 DIN 471	Circlip	Circlip	1
D142	102332	Mutter, M10, DIN 555	Nut	Ecrou	1
D150	102340	Mutter, M8, DIN 555	Nut	Ecrou	1
D166	104431	Schraube, M6x55, DIN 603	Screw	Vis	1
D209	102399	Stellring, A8, DIN 705	Adjustment sleeve	Bague de butée	1
D216	104427	Schraube 6x16	Screw	Vis	2
D227	104422	Schraube, M6x35, DIN 912	Screw	Vis	1
D253	102425	Imbus 6x10 DNI 912			4
D276	102441	Schraube, M8x25, DIN 913	Screw	Vis	1
D291	102457	Gew .stift, M5x16, DIN 915	Headless screw	Vis pointeau	1
D396	102545	Schraube, M5x50, DIN 965	Screw	Vis	6
D424	102576	Mutter, M6, DIN 985Nb	Nut	Ecrou	2
D453	102606	Spannhülse, 4x50 DIN 7346	Adapter sleeve	Goupille extensible	1
D462	102235	Scheibe 6,0x20	Washer	Rondelle	4
D523	102678	Schraube DIN 7981 3,5x13	Screw	Vis	2
D143	102333	Mutter, M5, DIN 555	Nut	Ecrou	6
74	103281	Sicherungsclip, D=12	Locking w asher	Rondelle de sécurité	1
75	103595	Keilriemen, 475x10	V-belt	Crourroie trapézoide	1
79	103599	Buchse	Spacer	Entretoise	1
87	103607	Spannrolle	Tightener	Galet tendeur	2
88	103608	Kugellager, 626.2RS	Bearing	Roulement à billes	2
89	103609	Distanzbuchse, Stahl, 6mm	Spacer, steel	Entretoise	4
114	103627	Lüfterrad	Ventilator	Ventilateur	1
126	103632	Zahnscheibe, HTD, Z14	Ratched w heel 14 teeth	Roue crantée 14dents	1
127	103633	Zahnscheibe, HTD, Z98	Ratched w heel 98 teeth	Roue crantée 98dents	1
128	103634	Zahnriemen, HTD550 5M25	Ratched belt, 550 mm	Courroie crantée 550	1
129	103635	Achse Getriebe	Shaft	Axe de l'entraînement	1
131	103636	Kugellager, 6002.2RS	Bearing	Roulement à billes	2
132	103637	Lagerteil	Support	Logement de rouleau	2
133	110498	Zahnscheibenritzel BG	Ratched w heel	Roue dentée	2
135	103639	Achse Gegenritzel	Shaft	Axe du contre-pignon	1
137	103640	Scheibe PA., 12,2x24x1,3	Washer, plastic	Rondelle, plastique	2
138	103641	Gleitlager	Slide bearing	Palier	2
140	103642	Zahnriemen, HTD 600-5M-9	Ratched belt, 600 mm	Courroie crantée 600	1
141	103643	Zahnriemen, HTD 635-5M-9	Ratched belt, 635 mm	Courroie crantée 635	1
142	103644	Schenkelfeder	Spring	Ressort à branches	1
143	106204	Spannarm für Kehrw alze	Support of tightener	Bras tendeur pour brosse centrale	1
145	103648	Distanzbuchse, Stahl 29mm	Spacer, steel	Entretoise	1
146	103649	Scheibe	Washer	Rondelle	2
157	103652	Zahnscheibe HTD, Z32	Ratched w heel 32 teeth	Roue crantée	2
158	103653	Riemenscheibe Seitenbes.	Pulley, sidebrush	Poullie brosse latérale	2
160	103271	Sicherungsclip, D=10	Locking w asher	Clip de sécurité	8
161	103654	Achse für Kehrw alze	Shaft	Axe de brosse centrale	4
162	103004	Kugellager, 6000.2RS	Bearing	Roulement à billes	4
163	103655	Buchse für Walze	Spacer	Entretoise	1
164	103262	Walzenbürstenhälfte	Brush roll half	Demi-brosse	4
167	103656	Schw inge rechts	Adjusting plate, right	Support de brosse dr.	1
168	103657	Schw inge links	Adjusting plate, left	Support de brosse ga.	1
169	103658	Klemmschelle	Clip	Collier de fixation	2
170	106205	Höhenverstellung	Height adjustment	Réglage de hauteur	1
171	103663	Klemmschelle rechts	Clip, right	Collier de fixation dr.	1

Bild	Artikelnr.	Deutsch	English	Francais	Stck
D96	102285	Scheibe, D8,4, DIN 125	Washer	Rondelle	5
D127	102316	Sicherungsring	Circlip	Circlip	1
D194	102383	Stellring, A12, DIN 705	Adjustment sleeve	Entredoise bloquage	2
D216	104427	Schraube M6x16, DIN 912	Screw	Vis	2
D218	104426	Schraube, M5x10, DIN 912	Screw	Vis	5
D289	102455	Gew indestift M6x20/DIN915	Headless screw	Tige filetée	1
D310	102477	Schraube, M8x75, DIN 931	Screw	Vis	2
D311	102478	Schraube, M6x45, DIN 931	Screw	Vis	3
D312	102479	Schraube, M6x16, DIN 931	Screw	Vis	1
D314	102481	Schraube, M6x30, DIN 931	Screw	Vis	2
D332	104401	Schraube, M8x20, DIN 933	Screw	Vis	1
D433	102585	Mutter, M8, DIN 985Nb	Nut	Ecrou	3
D476	102630	Fächerring, M12 DIN 6798A	Serrated lock w asher	Rondelle bloquage	2
172	103664	Klemmschelle links	Clip, left	Collier de fixation ga.	1
174	103665	Sterngriff	Adjustment handle	Poignée-étoile	1
175	103666	Riemenscheibe, SPZ 50	Pulley	Poulie	1
176	106206	Umw urfklappe	Recirculating flap	Volet a battant	1
180	103673	Seitenbesenteller	Lateral brush	Plateau de brosse latérale	2
181	103425	Riemenscheibe	Pulley	Poulie	2
183	103177	Kugellager, KI-4.10	Bearing	Roulement à billes	4
184	103424	Buchse, Messing	Spacer	Douille en laiton	2
186	103674	Seitenbesenarm rechts	Side brush holder, right	Bras de brosse latérale droite	1
187	103677	Seitenbesenarm links	Side brush holder, left	Bras de brosse latérale gauche	1
188	112289	Rundriemen 7x555	V-belt	Courroie trapézoïdale	2
189	103680	Höhenverstellscheibe	Adjustmentplate	Disque de réglage de hauteur	2
193	102763	Sicherungsclip, D=8	Locking w asher	Rondelle de sécurité	2
194	103159	Scheibe, PA. D:8,4 DIN 125	Washer	Rondelle	2
250	103706	Kupplungsglocke	Clutch	Embrayage	1
251	103710	Aufnahme Kupplungsglocke	Support for clutch	Support d´embrayage	1
255	103713	Distanzbuchse, verzinkt	Spacer	Entretoise	3
259	103730	Motor, Honda GX 35	Engine	Moteur	1
260	103733	Motoraufnahme	Support	Support	1
261	103734	Abgasleitblech	Metal sheet	métal	1
262	103735	Riemenscheibe SPZ 90	V-pulley	Poulie trapézoide	1
264	103736	Vorgelegew elle	Shaft	Axe	1
265	103737	Lagerbock	Support	Support	1
266	103740	Kugellager 6201.2RS	Bearing	Roulement à billes	2
268	103741	Achse	Shaft	Axle	1
273	104423	Schraube 5x16 DIM 912	Screw	Vis	1
274	103630	Lüfterschutzblech		protection de ventilateur	1
275	103671	Anschlagw inkel	Stop	Le stop	2