STOLZENBERG

Manuale operativo (Traduzione della versione originale)

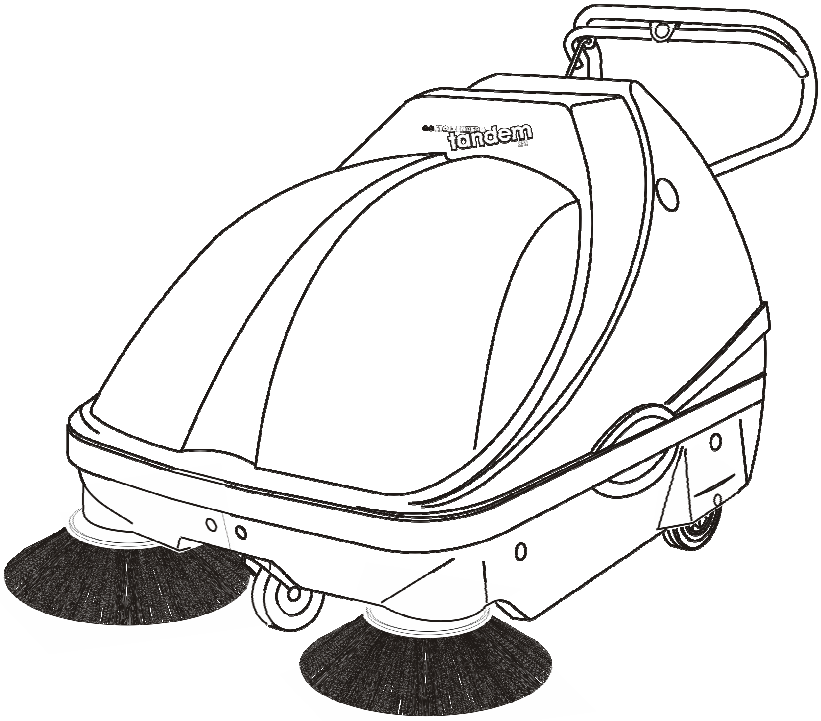

KSV 1000

Stolzenberg GmbH & Co. KG
Reinigungsmaschinen - Maschinenbau
Hamburger Str. 15 - 17
D-49124 Georgsmarienhütte

Telefon +49 (0 54 01) 83 53-0
Telefax +49 (0 54 01) 83 53-11

E-Mail: info@stolzenberg.de
Internet: www.stolzenberg.de

Tabella dei contenuti

1.1 Utilizzo corretto ... 3
3.1 Descrizione della macchina ... 6
3.2 Prima messa in funzione ... 7
3.2.1 Dispositivi di sicurezza ... 7
3.2.2 Disimballaggio e montaggio ... 7
4.1.1 Marcia ... 10
4.2 Spazzatura ... 11
4.2.1 Norme di sicurezza ... 11
4.2.2 Funzionamento delle spazzole rotanti a rullo ... 12
4.2.3 Funzionamento delle spazzole laterali ... 12
4.2.4 Funzionamento delle presa d'aria ... 12
4.2.5 Funzionamento del dispositivo di pulizia del filtro ... 13
4.3 Spegnimento della spazzatrice aspirante ... 13
4.4 Svuotamento della cassetta di raccolta delle polveri ... 14
4.4.1 Prelievo della cassetta di raccolta delle polveri ... 14
4.4.2 Inserimento della cassetta di raccolta delle polveri ... 15
5.1 Norme di sicurezza per la manutenzione ... 17
5.2 Pulizia ... 17
5.3 Sostituzione del filtro ... 18
5.3.1 Smontaggio ... 18
5.4 Sostituzione della spazzola laterale ... 19
5.4.1 Smontaggio della spazzola della spazzola laterale ... 19
5.4.2 Montaggio delle spazzole laterali ... 20
5.5 Registrazione delle spazzole laterali ... 20
5.6 Spazzola rotante a rullo ... 21
5.6.1 Sostituzione della spazzola rotante a rullo ... 21
5.6.2 Smontaggio delle spazzole rotanti a rullo ... 21
5.7 Registrazione delle spazzole rotanti a rullo ... 23
5.8 Travaux de réglage ... 25
5.9 Ajustage de l'organe de translation ... 27
5.10 Tabella per la manutenzione ... 30
5.10.1 Manutenzione quotidiana ... 30
5.10.2 Inoltre ogni 50 ore di funzionamentob ... 30

5.10.3 Inoltre ogni 100 ore di funzionamento 30
5.10.4 Inoltre ogni 200 ore di funzionamento 31
5.11 Anomalie, visualizzazioni delle anomalie e rimedi 31
5.12 Dati tecnici 32
5.13 Product Marking 33
5.14 Smaltimento 33
5.15 Accessori e ricambi 34
5.16 Assistenza 34
5.17 Trasporto 34

1 Introduzione

Riguardo alle presenti istruzioni per l'uso.

In questo capitolo potete trovare informazioni sulla struttura delle presenti istruzioni per l'uso e spiegazioni riguardo ai segnali e ai simboli utilizzati.

La presente documentazione contiene istruzioni per l'uso della spazzatrice aspiratric.

I nostri prodotti vengono migliorati costantemente; non è quindi stato possibile tenere conto delle modifiche costruttive intervenute dopo la messa in stampa delle presenti istruzioni per l'uso. Per eventuali domande vi preghiamo di rivolgervi al nostro servizio clienti.

Le istruzioni per l'uso devono essere lette e utilizzate da ogni persona che utilizzi o manovri la spazzatrice ispiratrice.

1.1 Utilizzo corretto

La spazzatrice aspirante è concepita esclusivamente per l'utilizzo intenso commercialeper la raccolta di spazzatura asciutta su terreni solidi.

Proibire l'uso ai bambini, ai giovani e ad altri non addetti, per esempio sfilando la chiave dopo l'uso.

La zona in cui si spazza non deve essere bagnata.Qualsiasi altro tipo di utilizzo è da considerarsi non corretto.

La ditta costruttrice non risponde di eventuali danni che nepossono derivare.

Il rischio è esclusivamente a carico dell'utilizzatore.

L'utilizzo corretto comprende anche il rispetto delle istruzioni per l'uso e delle modalità di manutenzione ed ispezione.
Evitare eccessive vibrazioni a causa della superficie irregolare

2 Norme di sicurezza

1. Utilizzare la macchina solo se questa è in condizione ineccepibili, conforme alle normative, in coscienza della sicurezza e dei pericoli, e in osservanza delle istruzioni per l'uso!
2. Si osservino, a completamento delle istruzioni per l'uso, anche le norme di legge e le altre norme obbligatorie generalmente in vigore per l'antinfortunistica e la protezione ambientale!
3. È vietato spazzare sostanze infiammabili, tossiche o esplosive, né tantomeno gas infiammabili o sostanze acide non diluite e diluenti, oggetti infiammabili o che bruciano senza fiamma!
4. L'apparecchio non è adatto a contenere liquidi, funi, spaghi, fili o simili.
5. Utilizzare la macchina esclusivamente con la cassetta di raccolta delle polveri inserita, per evitare ferimenti dovuti a parti che fuoriescono.
6. Non è consentito trasportare carichi con la spazzatrice.
7. Eliminare immediatamente in particolare guasti che possono pregiudicare la sicurezza!
8. Non effettuare modifiche, aggiunte o trasformazioni sulla macchina senza l'approvazione del costruttore.
9. Le parti di ricambio devono essere conformi ai requisiti stabiliti dal produttore. Questo viene sempre garantito nel caso di parti di ricambio originali.
10. Effettuare uno smaltimento sicuro ed ecologico delle sostanze di esercizio e ausiliarie nonché delle parti sostituibili, in particolare delle batterie!
11. Indossare scarpe adeguate antiscivolo per evitare incidenti.
12. La macchina non è rivolta all'utilizzo da parte di persone (inclusi bambini) con ridotte capacità fisiche, sensoriali o mentali, o che manchino d'esperienza o conoscenza, a meno che non sia stata data una iniziale supervisione o istruzione circa l'uso dell'apparecchio da una persona responsabile della lorosicurezza! Prestare particolare attenzione alla presenza di bambini in modo da evitare l'utilizzo della macchina per gioco.
13. Attenzione: parti di abbigliamento libere possono impigliarsi nelle parti rotanti.
14. Durante l'uso della macchina indossare sempre attrezzature personali di protezione, in particolare una protezione per l'udito.

15. Utilizzare la macchina solo all'aperto o in ambienti sufficientemente ventilati.
16. L'asportazione del filtro del motore con il motore acceso può portare in certe circostanze ad una crescita discontinua del numero di giri del motore. Questo vale in particolare nel caso in cui il filtro sia sporco o otturato in altro modo.
17. Interrompere a intervalli regolari il lavoro con la macchina.
18. Osservare le direttive generali per quanto riguarda carburanti esplosivi, combustibili e facilmente infiammabili. In particolare effettuare il rifornimento della macchina solo a motore spento e raffreddato all'aperto o in un luogo ben ventilato.
19. Attenzione: parti della macchina possono riscaldarsi durante l'uso. È possibile procurarsi delle bruciature.

3 Descrizione dell'apparecchio

3.1 Descrizione della macchina

La spazzatrice aspirante è azionata da un motore a combustione e disponde di una marcia avanti e di una retromarcia

La macchina tipo KSV 1000 spazza tramite due spazzole laterali, che alimentano i rifiuti a entrambi i rulli a spazzole che spazzano in modo parallelo alla direzione di marcia.

le quali buttano la sporcizia nel contenitore retrostante. La polvere sollevata dalle spazzole rotanti a rullo può, se necessario, venire aspirata e trattenuta in un filtro a lamelle all'interno della macchina.

Il filtro a lamelle può essere ripulito tramite un apposito dispositvo azionato meccanicamente. In caso di necessità il canale di aspirazione può essere chiuso con un coperchio per proteggere il filtro dall'umidità.

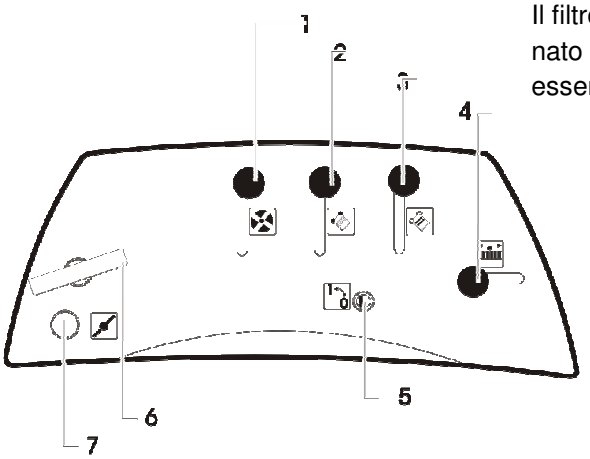

1 Abbassamento delle presa d'aria

2 Abbassamento delleb spazzola laterale

3 Abbassamento delle spazzole rotanti a rullo

4 Leva per la pulizia del filtro

5 Interruttore a chiave

6 Starter reversibile

7 Dispositivo per l'avviamento a freddo (Choke)

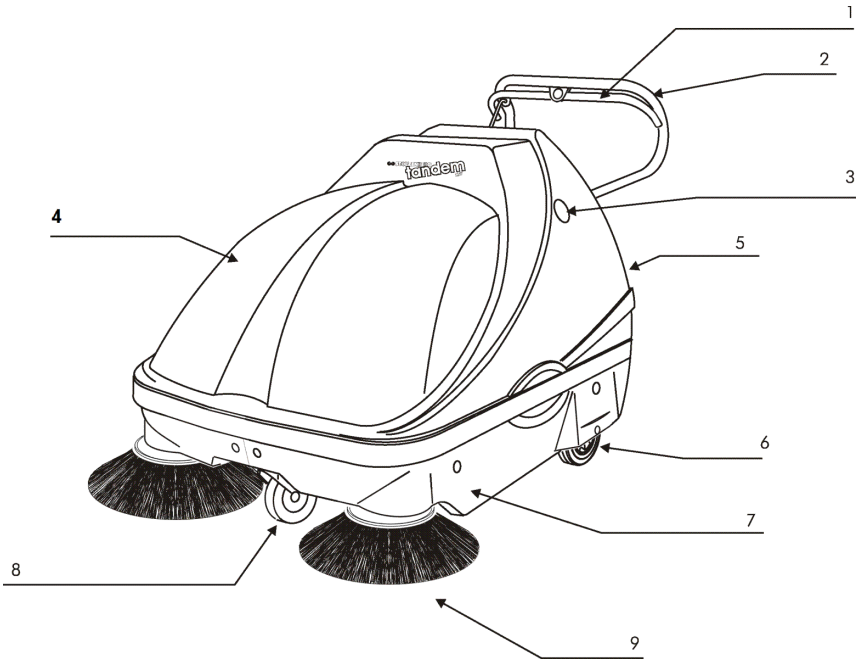

1 Leva di marcia Marcia avantiMarcia indietro

2 Maniglia di guida

3 Direzione di marcia avanti

4 Apertura per la fuoriuscita dei gas di scarico

5 Cappottatura principale

6 Contenitore per la polvere

7 Ruota motrice

8 Cappottatura laterale lato sinistro

9 Ruota anteriore sterzante con freno di stazionamento

10 spazzola laterale

3.2 Prima messa in funzione

3.2.1 Dispositivi di sicurezza

La spazzatrice aspiratrice si avvia solo se:

- la chiavetta di avviamento è nella posizione ON (1);
- la cappottatura principale è chiusa.

L'alimentazione di corrente del motore a combustione viene interrotta, se

- a cappottatura principale viene aperta;
- l'interruttore a chiave viene ruotato su OFF (O).

3.2.2 Disimballaggio e montaggio

- Aprire l'imballo per il trasporto e sollevare con prudenza la macchina dal pallett.

VORSICHT

Fare attenzione che le minigonne in gomma laterali e posteriori non vengano danneggiate!

- Sollevare posteriormente la cappottatura principale e alzare i perni della calotta dai loro alloggiamenti.
- Togliere l'intera cappottatura principale.
- Svitare le quattro manopole a crociera e togliere i quattro dischi esterni.
- Per stabilire la regolazione in altezza della maniglia è necessario estrarre le viti a testa quadra anteriori ed inserirle in una delle tre posizioni.

Le corrispondenze sono:

Posizione superiore: maniglia bassa.

Posizione inferiore: maniglia alta (operatori alti).

- Infilare la maniglia di guida e la tiranteria della trasmissione attraverso i fori del quadro di comando.

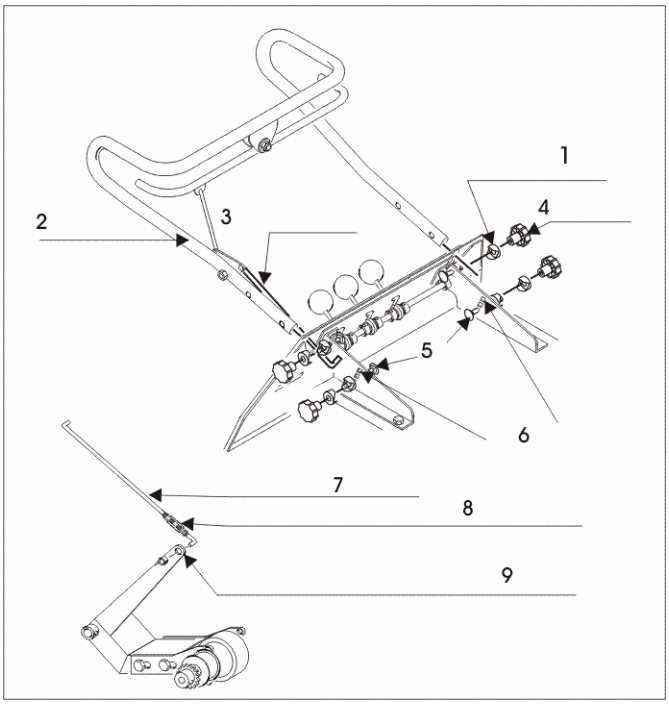

1	Maniglia di guida	2	Tiranteria della trasmissione
3	Disco esterno	4	Manopole a crociera
5	Regolazione in altezza della maniglia di guida	6	Viti a testa quadra anteriori
7	Tiranteria della trasmissione	8	Tenditore a vite della tiranteria della trasmissione
9	Foro della leva oscillante anteriore		

VORSICHT

Fare attenzione che la tiranteria della trasmissione passi attraverso il corrispondente foro del quadro di comando.

Se la tiranteria non viene fatta passare correttamente la marcia della spazzatrice aspirante risulta impossibile.

Non modificare la regolazione del collegamento a vite della tiranteria della trasmissione. Tale collegamento a vite e preregolato sulla posizio-ne più elevata della maniglia di guida, cioè la posizione più bassa delle viti a testa quadra anteriori.

Se la regolazione del collegamento a vite viene modificata ciò influenza la marcia della macchina!

- Infilare le quattro viti a testa quadra nei fori della maniglia di guida.
- Spingere i quattro dischi esterni sulle estremità delle viti a testa quadra.
- Riavvitare le manopole a crociera suelle viti a testa quadra.

- Infilare la tiranteria della trasmissione nel foro della leva oscillante anteriore.
- Fissare la tiranteria con l'anello di regolazione.
- Per montare le scope laterali è necessario spingerle sul relativo asse. (vedi montaggio delle scope laterali pagina 15).
- Fissare le scope laterali infilando gli spinotti a molla nei fori delle scope laterali e in quelli del relativo asse.

VORSICHT

Accertarsi assolutamente che le spazzole delle scope laterali con la leva di comando sollevata abbiano una distanza dal terreno di ca. 5-10 mm!

Se questa distanza viene trascurata si ottiene un cattivo risultato nella spazzatura oppure si ha un'usura eccessiva delle spazzole!

- Riempire il serbatoio con carburante senza piombo.
- Rimontare la cappottatura principale.
- Chiudere la cappottatura principale.

La spazzatrice aspirante è pronta a funzionare.

4 Funzionamento

4.1.1 Marcia

Avviamento della spazzatrice aspiratrice

PRUDENZA

piana nel momento in cui si rilascia il freno di stazionamento oppure bloccare la spazzatrice in modo che non possa muoversi accidentalmente.

- Rilasciare il freno di stazionamento della ruota anteriore.
- A tale scopo azionare la leva di sblocco superiore

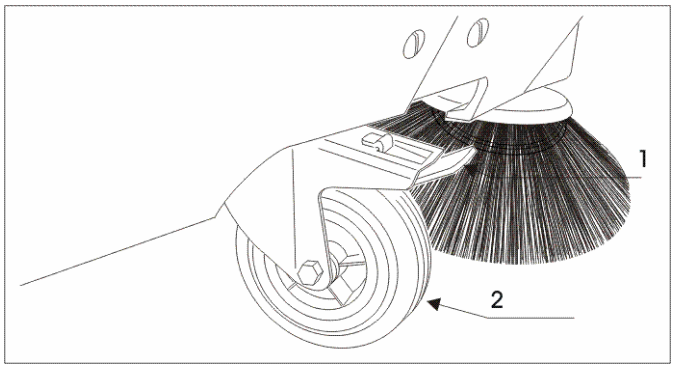

1 freno di stazionamento
6 Ruota anteriore sterzante

- Inserire la chiavetta nell'interruttore a chiave.
- Ruotare la chiave in senso orario.

La macchina si avvia.

- Rilasciare la chiavetta.

Marcia avanti:

Tirare la parte destra della leva di marcia verso l'alto. La spazzatrice aspirante si muove in avanti.

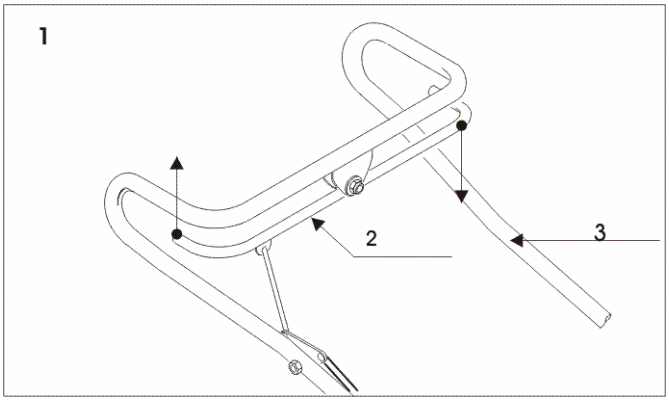

1 Marcia avanti
2 Maniglia di guida
3 Leva di marcia

Marcia indietro:

Tirare la parte sinistra della leva di marcia verso l'alto. La spazzatrice aspirante si muove indietro.

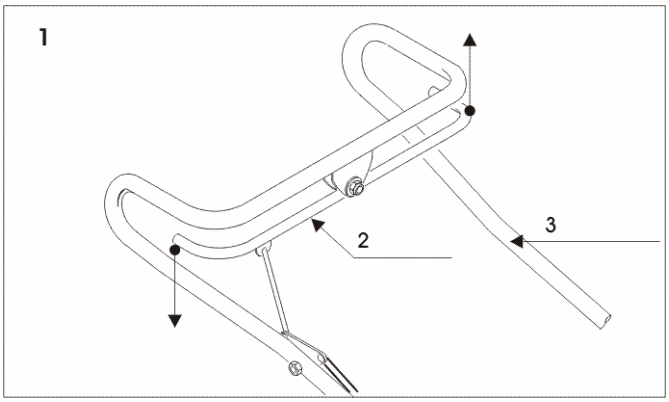

1 Marcia indietro
2 Maniglia di guida
3 Leva di marcia

4.2 Spazzatura

4.2.1 Norme di sicurezza

Non inserire l'aspirazione in presenza di sporcizia bagnata. Ciò causa danni all'aspiratore e al filtro. Se si spazza in locali chiusi è necessario garantire una buona aerazione. Non utilizzare la macchina per spazzare sostanze tossiche.

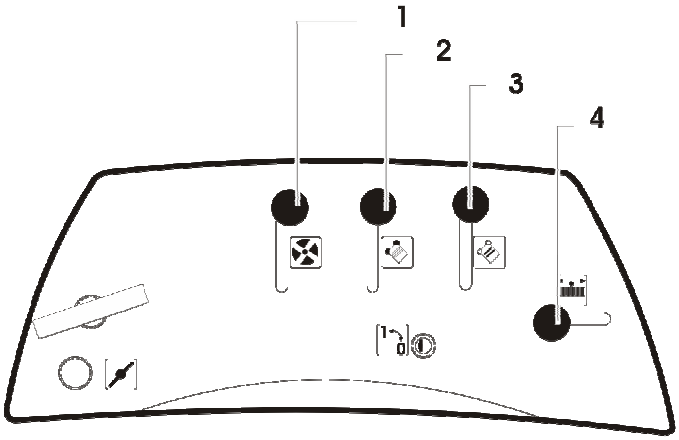

1 Abbassamento delle presa d'aria
2 Abbassamento delle spazzola laterale
3 Abbassamento delle spazzole rotanti a rullo
4 Abbassamento delle Leva per la pulizia del filtro

4.2.2 Funzionamento delle spazzole rotanti a rullo

Leva in basso = posizione di lavoro

Leva in alto = rulli spazzatori fermi

- Avviare la spazzatrice ispiratrice.
- Sbloccare la leva di abbassamento delle spazzole rotanti a rullo.
- Spingere la leva di abbassamento verso il basso.
- Arresto delle spazzole rotanti a rullo.
- Tirare la leva di abbassamento delle spazzole rotanti a rullo verso verso l'alto.
- Bloccare la leva.

4.2.3 Funzionamento delle spazzole laterali

Leva in basso = posizione di lavoro

Leva in alto = scope laterali ferme

- Avviare la spazzatrice aspiratrice
- Sbloccare la leva di abbassamento delle spazzole laterali pingere la leva di abbassamento verso il basso.

Arresto delle spazzole laterali.

- Tirare la leva di abbassamento delle spazzole laterali verso l'alto.
- Bloccare la leva

4.2.4 Funzionamento delle presa d'aria

Leva in basso = aerazione ON

Leva in alto = aerazione OFF

La presa d'aria serve a proteggere la macchina durante la spazzatura su superfici umide. Se la presa d'aria viene azionata, l'aspirazione della polvere si arresta. Per azionare la presa d'aria è necessario tirare la relativa leva verso l'alto. Se si desidera spazzare nuovamente su terreno asciutto, è necessario spostare la leva nuovamente verso il basso.

Se si spazza su fondo asciutto e il risultato non è soddisfacente oppure la formazione di polvere elevata, controllare la posizione della leva della presa d'aria.

4.2.5 Funzionamento del dispositivo di pulizia del filtro

Il dispositivo di pulizia del filtro ha il compito di impedire che il filtro a lamelle si intasi a causa della polvere.

- Chiudere la presa d'aria.
- Verificare che la cassetta della polvere sia inserita.
- Muovere la leva del meccanismo di scuotimento del filtro velocemente ca.dieci volte avanti e indietro.
- Aprire quindi nuovamente la presa d'aria.

4.3 Spegnimento della spazzatrice aspirante

ATTENTIONE

Fare attenzione che la spazzatrice aspirante si trovi su una superficie piana nel momento in cui si rilascia il freno di stazionamento oppure bloccare la spazzatrice in modo che non possa muoversi accidentalmente!

(vedi anche parcheggio della spazzatrice aspirante)

- Rilasciare la leva di marcia.
- Sollevare le scope laterali e bloccare la relativa leva di abbassamento.
- Sollevare i rulli e bloccare la relativa leva di abbassamento.
- Ruotare la chiavetta in senso antiorario ed estrarla dall'interruttore a chiave.
- Tirare la macchina verso di sé in modo tale che la ruota anteriore sia dritta.
- Bloccare la macchina in modo che non possa muoversi premendo con il piede la leva del freno della ruota anteriore verso il basso

Se poi il freno viene sbloccato la leva del freno deve restare premuta

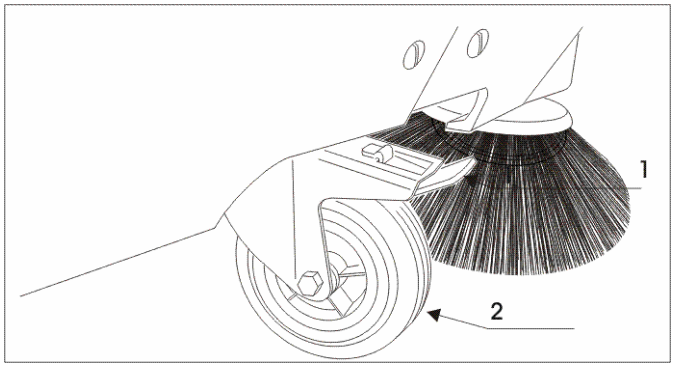

1 freno di stazionamento 6 Ruota anteriore sterzante

PERICOLO!

Un utilizzo scorretto della spazzatrice aspiratrice

può causare gravi danni alle persone e alle cose!!

Fare in modo che la spazzatrice aspiratrice non venga utilizzata da persone non autorizzate.Non lasciare mai la spazzatrice aspiratrice pronta per l'uso incustodita.

Togliere la chiavetta dall'interruttore a chiave quando si lascia la macchina incustodita. (ad es. alla fine del lavoro o nelle pause)

4.4 Svuotamento della cassetta di raccolta delle polveri

La cassetta di raccolta delle polveri serve a raccogliere i rifiuti. Essa si trova sul lato posteriore della spazzatrice aspiratrice.

Svuotare regolarmente la cassetta di raccolta delle polveri, in particolare dopo ogni utilizzo.

4.4.1 Prelievo della cassetta di raccolta delle polveri

- Tirare su da entrambi i lati il giunto di fissaggio dai pulsanti di arresto.
- Tirare la cassetta di raccolta delle polveri fuori dalla spazzatrice aspiratrice prendendola per la maniglia finché le guide anteriori della cassetta di raccolta delle polveri sono libere.

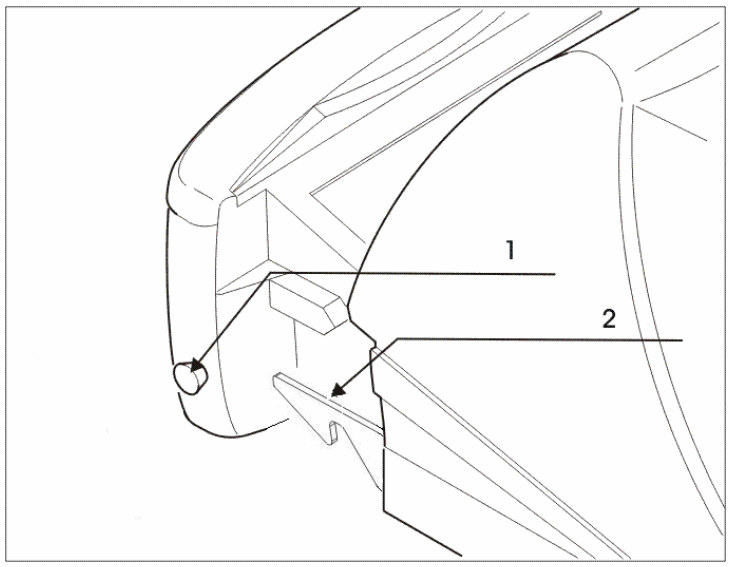

1	Pomello deviatore della cassetta della polvere	6	Blocco della cassetta di raccolta delle polveri

- Sull'estremità posteriore della cassetta di raccolta delle polveri si trovano due rulli di guida che facilitano l'estrazione.
- Abbassare il contenitore della polvere sul pavimento.
- Sotto alla cassetta di raccolta delle polveri si trovano rotelle di presa ed un punto di presa.
- Tirare la cassetta di raccolta delle polveri completamente fuori dalla spazzatrice aspiratrice.
- Per svuotare il contenitore della cassetta di raccolta delle polveri afferrare nel punto di presa con l'altra mano.
- La spazzatura si svuota attraverso il bordo inferiore del contenitore della cassetta della polvere.
- Svuotare la spazzatura solo nell'apposito contenitore.

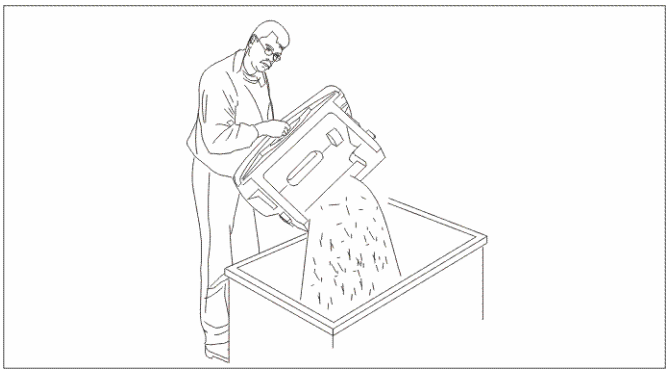

4.4.2 Inserimento della cassetta di raccolta delle polveri

- Collocare la cassetta di raccolta delle polveri davanti all'alloggiamento della stessa.
- Portare le guide anteriori della cassetta di raccolta delle polveri all'altezza delle rotaie di guida.
- Premere gli arresti di lato
- Spingere la cassetta di raccolta delle polveri nella spazzatrice aspiratrice.
- Premere gli arresti sui pomelli deviatori della cassetta di raccolta delle polveri.

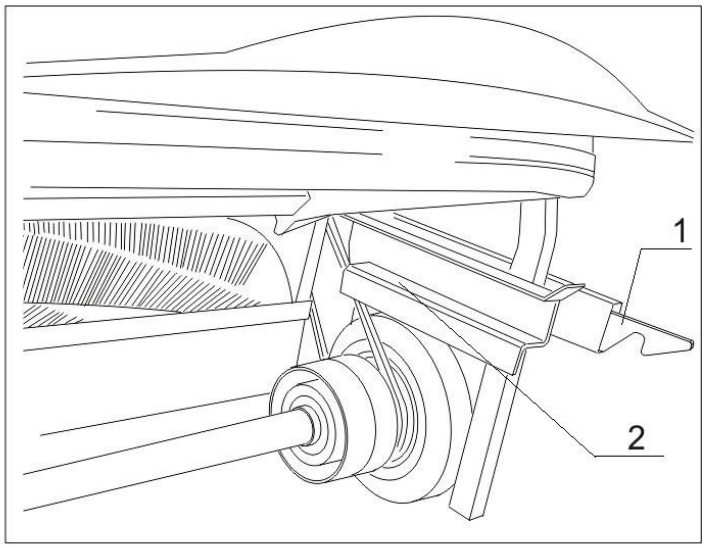

1	Blocco della cassetta di raccolta delle polveri	6	Rotaia di guida della cassetta di raccolta delle polveri

5 Pulizia e manutenzione

5.1 Norme di sicurezza per la manutenzione

Devono essere eseguiti soltanto quei lavori che sono descritti nel capitolo seguente. Tutti gli altri lavori di manutenzione e riparazione devono essere eseguiti da parte del costruttore o di un'azienda o da persone da questo autorizzate, che hanno familiarità con le norme di sicurezza relative dal momento che gli apparecchi che variano a seconda del luogo, utilizzati nell'industria sottostanno alla verifica della sicurezza secondo la VDE 0701.

Seguire esattamente i passi delle istruzioni per la manutenzione. La manutenzione inadeguata può provocare guasti durante l'impiego della macchina ed eventualmente cancellare la garanzia.

Staccare i morsetti della batteria durante i lavori sull'impianto elettrico.

Per i lavori di manutenzione utilizzare soltanto attrezzi a regola d'arte e adatti.

Osservare i requisiti circa le parti di ricambio.

Se coperture e/o elementi di sicurezza sono stati rimossi durante la manutenzione/riparazione, questi devono essere rimontati, prima che si possa riprendere il funzionamento della macchina!

La spazzatrice deve essere spenta e bloccata per eventuali movimenti indesiderati durante tutti i lavori.

5.2 Pulizia

È possibile pulire la spazzatrice aspiratrice solo quando è spenta e asciutta (per esempio: pulire con la scopa).

La spazzatrice aspiratrice è una macchina con componenti elettrici.

ATTENZIONE!

L'umidità danneggia l'impianto elettrico e la meccanica dell'apparecchio.

Non utilizzare nessun apparecchio per la pulizia ad alta pressione.

5.3 Sostituzione del filtro

Il filtro ha il compito di separare le polveri fini.

Il filtro viene pulito meccanicamente mediante il vibratore del filtro.

5.3.1 Smontaggio

- Spegnere la spazzatrice come descritto.
- Est rarre la cassetta della polvere dalla macchina
- Togliere la cappottatura principale.

Il filtro è alloggiato su un telaio.

- Tenere fermo con una mano il telaio del filtro nella sua posizione.
- Premere l'archetto della chiusura verso il basso.
- Allentare i ganci filettati dagli arresti del telaio del filtro.
- Abbassare il telaio con il filtro verso il basso.
- Estrarre il filtro dal telaio.

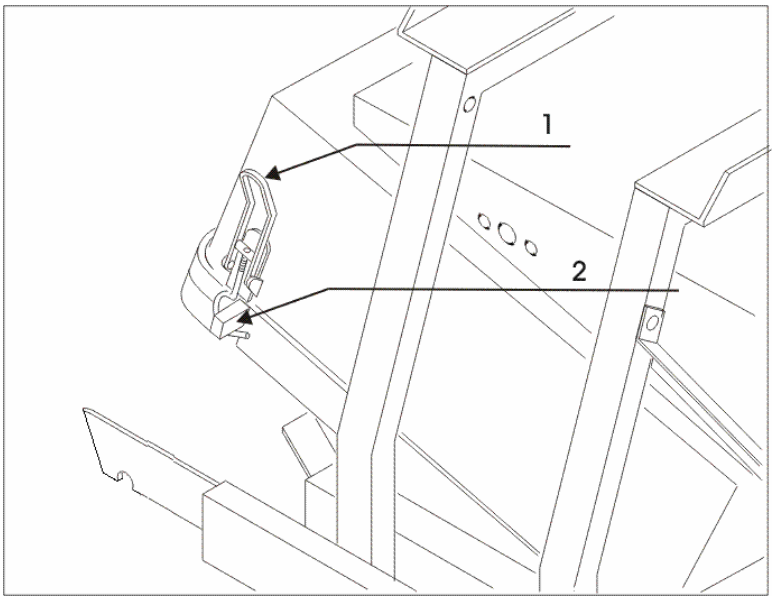

1 Chiusura 2 Arresto del telaio del filtro

Montaggio

- Inserire il filtro adeguato al telaio.
- Ribaltare il telaio verso l'alto.
- Spingere il gancio filettato oltre gli arresti del telaio del filtro.
- Premere l'archetto delle chiusure verso l'alto.

- Inserire di nuovo la cassetta per la raccolta delle polveri nella macchina.

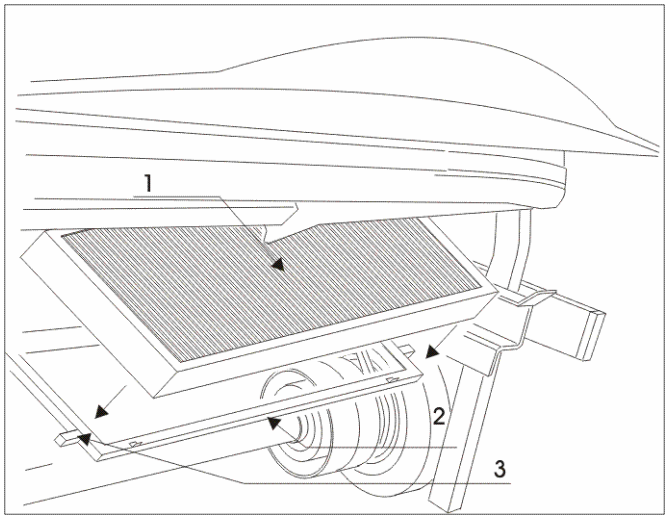

1 Filtro 2 Telaio del filtro

3 Arresto del telaio del filtro

5.4 Sostituzione della spazzola laterale

5.4.1 Smontaggio della spazzola della spazzola laterale

- Spegenere la spazzatrice come descritto.
- Togliere la chiavetta dall'interruttore a chiave
- Tirare la leva di abbassamento delle spazzole laterali verso l'alto.
- Bloccare la leva di abbassamento.
- Estrarre lo spinotto a molla dall'asse delle scope laterali

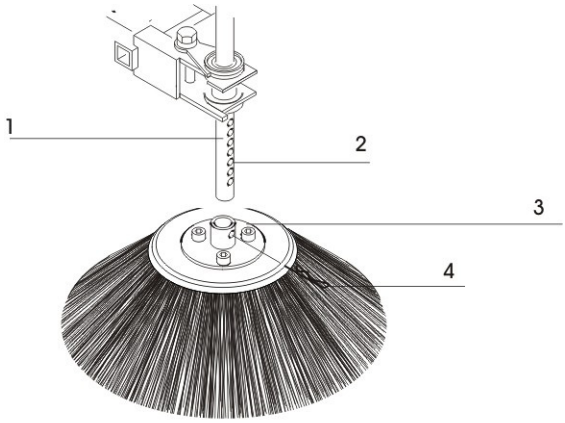

1 Asse delle scope laterali 2 Foro
3 Flangia delle scope laterali 4 Spinotto a molla

- Estrarre la spazzola laterale tirando verso il basso.
- Sostituire la spazzola della spazzola laterale.

5.4.2 Montaggio delle spazzole laterali

- Fissare la piastra flangiata alla spazzola della spazzola laterale.
- Infilare la scopa laterale sull'asse delle scope laterali.
- Infilare lo spinotto a molla nei fori della piastra flangiata delle scope laterali e nel foro dell'asse delle scope laterali (fino al contatto di terra).

5.5 Registrazione delle spazzole laterali

La registrazione è necessaria per via dell'usura delle spazzole dovuta all'uso.

- Spegenere la spazzatrice come descritto.
- Sbloccare la leva di abbassamento delle spazzole laterali.
- Spingere la leva verso il basso.
- Svitare le viti della cappottatura frontale.
- Togliere la cappottatura principale.

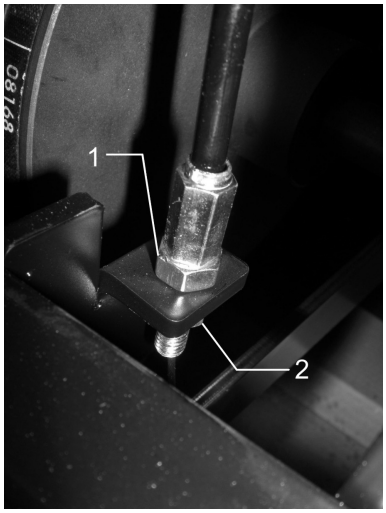

1 Vite della regolazione in altezza delle scope laterali

2 Controdado

- Svitare il controdado.
- Per abbassare la scopa laterale è necessario ruotare la vite di regolazione dell'altezza delle scope laterali in senso orario.
- Per sollevare la scopa laterale è necessario ruotare la vite di regolazione dell'altezza delle scope laterali in senso antiorario.
- Posizionare le scope laterali nella posizione desiderata.
- Serrare nuovamente il controdado. Rimontare la cappottatura.

5.6 Spazzola rotante a rullo

5.6.1 Sostituzione della spazzola rotante a rullo

5.6.2 Smontaggio delle spazzole rotanti a rullo

Spegenere la spazzatrice come descritto.

- Disinserire l'interruttore per l'arresto di emergenza, per evitare un avviamento involontario.
- Tirare la leva di abbassamento delle spazzole rotanti a rullo.
- Bloccare la leva di abbassamento.
- Svitare le viti della cappottatura laterale sinistra rispetto alla direzione di marcia.

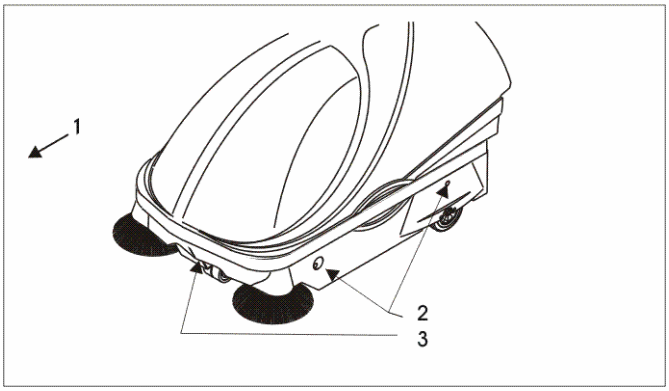

1 Direzione di marcia avanti

6 Viti di fissaggio della cappottatura laterale

Il braccio oscillante del rullo è tenuto da tre manopole a crociera.

Svitare le manopole a crociera.

Togliere il braccio oscillante.

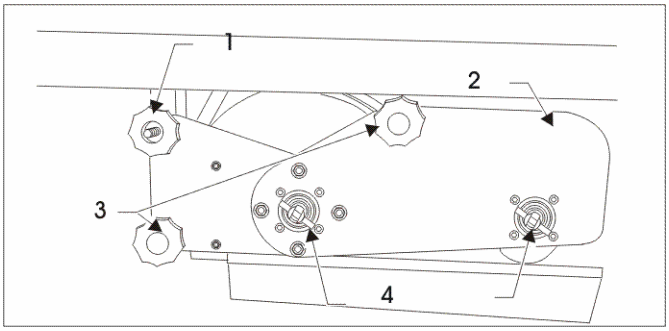

1 Manopola a crociera aperta

2 Braccio oscillante

3 Manopola a crociera

4 Levetta girevole

Estrarre le spazzole rotanti a rullo dalla macchina e togliere, se necessario, sporcizia, fili ecc. dal tunnel o dalle spine di trascinamento.

Montaggio delle spazzole rotanti a rullo

Spingere la spazzola rotante a rullo sotto la macchina.

Spingendo dentro le spazzole rotanti a rullo fare attenzione al senso di rotazione delle stesse

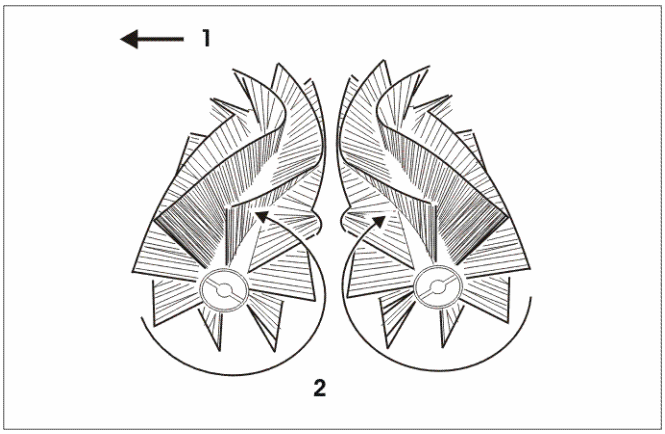

1 Direzione di marcia avanti

2 Direzione di movimento delle spazzole rotanti a rullo

Ad ogni estremità delle spazzole vi è una scanalatura.

Ruotare la spazzola finché la spina di trascinamento del braccio oscillante posteriore non fa presa nella scanalatura della spazzola rotante a rullo.

Spingere dentro la spazzola rotante a rullo il più possibile.

Montare il braccio oscillante anteriore sulle estremità libere

Sul braccio oscillante vi sono due levette girevoli.

Alla fine delle levette girevoli c'è una spina ditrascinamento.

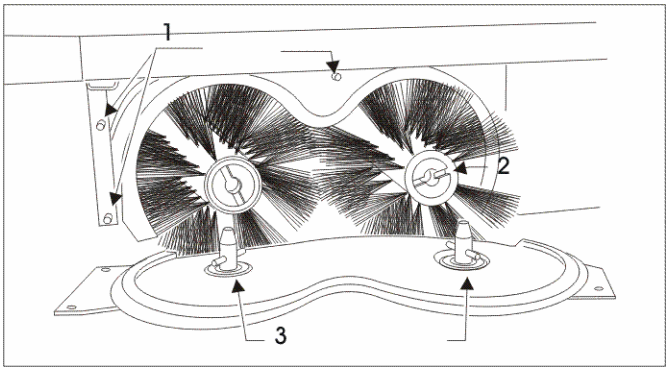

1 Aste filettate

2 Scanalatura delle spazzole rotanti a rullo

3 Spina di trascinamento

- Ruotare le levette girevoli finché la spina di trascinamento non fa presa nella scanalatura delle spazzole rotanti a rullo.
- Spingere i bracci oscillanti sopra le aste filettate.
- Accertarsi che la spazzola rotante a rullo abbia su entrambi i lati la scanalatura incastrata nella spina di trascinamento e che tutte le manopole a crociera siano state serrate bene.
- Fissare la cappottatura laterale.

5.7 Registrazione delle spazzole rotanti a rullo

Regolazione dello specchio di spazzatura

Per una pulizia ottimale del fondo e per la migliore efficienza possibile delle spazzole rotanti a rullo è importante lo specchio di spazzatura. Lo specchio di spazzatura della spazzola posteriore deve essere di 30-40 mm.

Lo specchio di spazzatura si determina nel modo seguente:

Portare la spazzatrice aspiratrice su una superficie da pulire. Azionare le spazzole rotanti a rullo senza muovele la spazzatrice. Lasciar funzionare le spazzole rotanti a rullo per

1-2 minuti da fermo. Sollevare le spazzole rotanti a rullo.Arrestare le spazzole rotanti a rullo e far avanzare la spazzatrice di qualche metro. La traccia della spazzatura visibile sul pavimento costituisce lo specchio di spazzatura.

Regolazione dello specchio di spazzatura

Spegenere la spazzatrice come descritto.

Disinserire l'interruttore per l'arresto di emergenza, per evitare un avviamento involontario.

Tirare la leva di abbassamento delle spazzole rotanti a rullo.

Bloccare la leva di abbassamento.

Aprire la cappottatura principale.

Assicurare la cappottatura principale mediante il blocco.

Togliere la cappottatura laterale destra rispetto alla direzione di marcia.

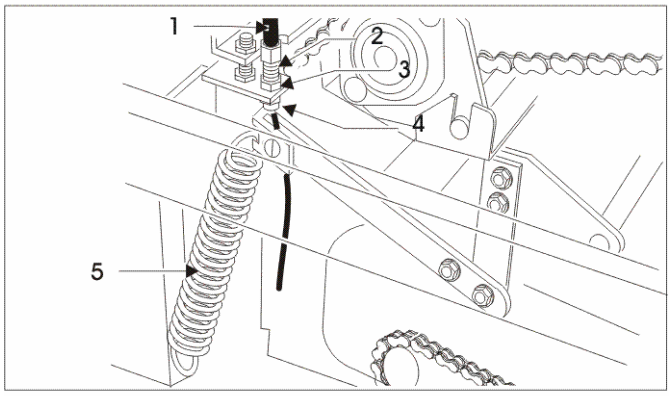

1 Tirante Bowden
2 Asta filettata
3 Dado A
4 Dado B
5 Molla

Aumentare lo specchio di spazzatura abbassando le spazzole rotanti a rullo

- Svitare il dado A sull'asta filettata del tirante Bowden.
- Ruotare il dado A in senso antiorario.
- Fissare il dado A con il controdado B
- Ridurre lo specchio di spazzatura alzando le spazzole rotanti a rullo
- Svitare il dado B
- Ruotare il dado B in senso orario facendogli compiere alcuni giri.
- Fissare il dado B con il controdado A

ATTENZIONE!

Attenzione!

I rulli spazzatori sono montati a pendolo e possono fino ad un certo grado adattarsi alle irregolarità del terreno.

Essi vengono portati nella posizione di lavoro solo tramite la rotazione dei rulli.

In caso di abbassamento a macchina ferma toccano il terreno solo le punte delle setole delle spazzole.

Per questo motivo si esercita una forza di trazione sulla leva dei rulli solo mentre le spazzole stanno rotando.!

Ulteriore possibilità di regolazione:

- Spegenere la spazzatrice come descritto a pagina 10.
- Disinserire l'interruttore per l'arresto di emergenza, per evitare un avviamento involontario.
- Tirare la leva di abbassamento delle spazzole rotanti a rullo.
- Bloccare la leva di abbassamento.
- Aprire la cappottatura principale.

- Assicurare la cappottatura principale mediante il blocco.
- Togliere la cappottatura laterale destra rispetto alla direzione di marcia.

Svitare la vite di arresto.

Portare la lamiera di sostegno della spazzola rotante a rullo nella posizione desiderata. Serrare nuovamente la vite di arresto e rimontare la cappottatura laterale.

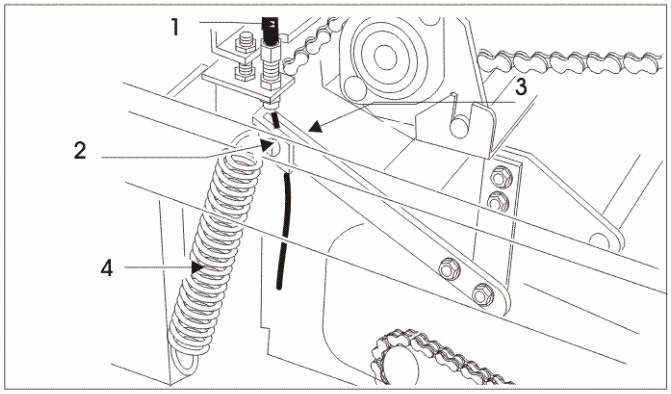

1 Tirante Bowden
2 Lamiera di sostegno della spazzola rotante a rullo
3 Vite di arresto
4 Molla

Nota:

Diametro originario della spazzola: 230 mm.

Quando raggiunge un diametro di 200 mm la spazzola deve essere sostituita.

5.8 Travaux de réglage

L'ajustage de la roue de friction est nécessaire si la puissance de l'organe de translation n'est pas satisfaisante malgré une vitesse de rotation élevée du moteur en marche avant, parce que la roue de friction est endommagée ou que la pression exercée sur la poulie de la roue de friction n'est plus suffisante.

Si la prestation de conduite n'est pas satisfaisante en marche arrière, contrôler si la courroie n'est pas encrassée ou endommagée.

Contrôle de l'organe de translation

- Arrêter la balayeuse aspirante comme décrit.
- Retirer la clé de l'interrupteur à clé.
- Enlever le capotage principal.
- Contrôler si la roue de friction et la courroie ne sont pas endommagées ou encrassées.

- Si la roue de friction et/ou la courroie sont endommagées ou inutilisables, informer le service après-vente.
- Nettoyer la roue de friction si elle est encrassée.

Contrôle de l'entraînement de la roue de friction

Si la roue de fraction n'est pas endommagée:

- Desserrer le frein d'arrêt.
- Insérer la clé dans l'interrupteur à clé.
- Démarrer la balayeuse aspirante.

ATTENTION

Risque de blessure en raison des pièces motrices! Lors du démarrage, veiller impérativement à ce que personne ne soit à proximité immédiate de la balayeuse aspirante ouverte.Veiller à bloquer la balayeuse aspirante contre toute mise en marche involontaire!

Actionner le levier de marche avec précaution pour la marche avant. Le levier pivotant appuie la roue de friction vers la poulie de friction. La balayeuse aspirante doit avancer. Si aucun déplacement en avant ne se produit, la roue de friction n'appuie pas contre la poulie de friction:

- Arrêter de nouveau la balayeuse aspirante, comme décrit
- Ajuster la poulie de friction comme indiqué ci-après.

Si la roue de friction appuie contre la poulie de la roue de friction, la courroie doit pouvoir être actionnée librement pour la marche arrière!.

Contrôle de la marche à vide de l'organe de translation

Ce contrôle est nécessaire pour que la balayeuse ne se déplace ni en avant, ni en arrière en position neutre du levier de marche (position horizontale) avec moteur en circuit.

- Arrêter la balayeuse aspirante comme décrit.
- Retirer la clé de l'interrupteur à clé.
- Enlever le capotage principal.

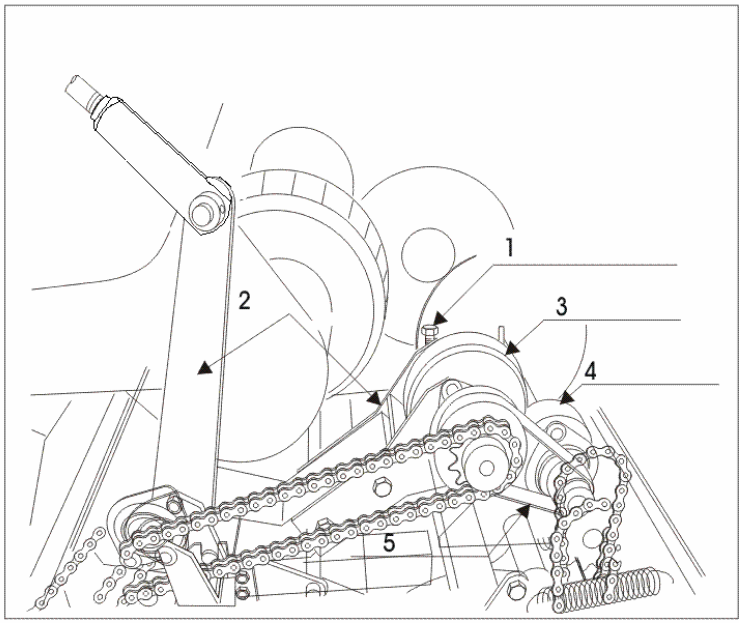

1 Vis de réglage
2 Roue de friction
3 Courroie
6 Levier pivotant
7 Poulie de la roue de friction

La vis de réglage de la roue de friction et de la courroie se trouve sur le levier pivotant.

Contrôler la position du levier pivotant:

- Insérer la clé dans l'interrupteur à clé.
- Démarrer la balayeuse aspirante.
- Mettre le levier de conduite en position neutre (position horizontale)
- Le levier pivotant ne doit pas appuyer la roue de friction contre la poulie de friction.
- La courroie doit pouvoir être actionnée librement.

Si ce n'est pas le cas, procéder comme décrit au chapitre Ajustage de l'organe de translation

Si la position du levier pivotant est correcte:

- Arrêter la balayeuse aspirante.
- Remettre le capotage principal.

5.9 Ajustage de l'organe de translation

L'ajustage est nécessaire en raison de l'usure de la roue de friction due aux conditions d'utilisation.

- Arrêter la balayeuse aspirante comme décrit.
- Retirer la clé de l'interrupteur à clé.
- Enlever le capotage principal.

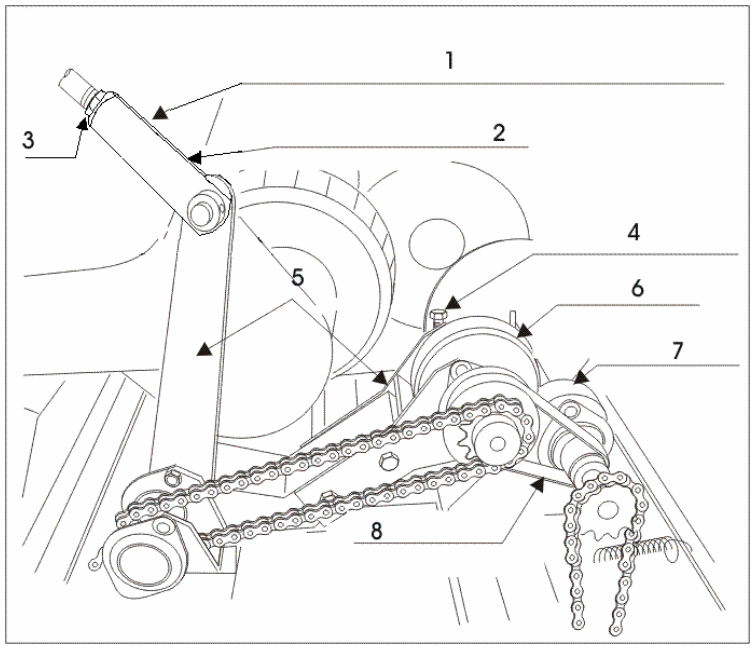

1 Barre de l'organe de translation
2 contre-écrou
3 Levier pivotant
4 Poulie de la roue de friction
6 Manchon de serrage de la barre de l'organe de translation
7 Ajustage de la course libre
8 Roue de friction
9 Courroie

- Desserrer les contre-écrous du manchon de serrage de la barre de l'organe de translation.
- Pour réduire l'écart entre la poulie de friction et la roue de friction, tourner le manchon de serrage dans le sens inverse des aiguilles d'une montre.

ATTENTION

Veiller à ne tourner le manchon de serrage que d'un ou de deux pas de vis.

Si le manchon de serrage est tourné trop loin, il existe le risque que les deux barres de la barre de l'organe de translation n'aient plus suffisamment de soutien et tombent pendant le service.!

Contrôler la position du levier pivotant:

- Insérer la clé dans l'interrupteur à clé.
- Démarrer la balayeuse aspirante.
- Actionner le levier de conduite avec précaution pour la marche avant.
- Le levier pivotant doit appuyer la roue de friction vers la poulie de friction.
- La courroie doit pouvoir être actionnée librement.
- La balayeuse aspirante doit avancer.

- Actionner le levier de conduite avec précaution pour la marche arrière.
- Le levier pivotant doit séparer la roue de friction de la poulie de friction.
- La courroie doit être tendue.
- La balayeuse aspirante doit reculer.

Si la roue de friction appuie contre la poulie de la roue de friction, la courroie doit pouvoir être actionnée librement pour la Marche arrière!

Pour actionner le levier de conduite pour la marche arrière, la courroie doit être tendue et la roue de friction séparée de la poulie de friction..

Si ces conditions sont remplies:

- Resserrer les contre-écrous.
- Remettre le capotage principal.

Répéter les opérations de réglage si la balayeuse aspirante ne se déplace ni en avant et/ou en arrièret.

Si à la suite des opérations de réglage, la machine "avance ou recule en vitesse lente" avec le moteur en marche et le levier de l'organe de translation non chargé, il est alors nécessaire d'ajuster la position zéro de la course libre..

“Si la machine "recule au ralenti":

- Tourner la vis de l'ajustage de la course libre dans le sens inverse des aiguilles d'une montre jusqu'à ce que la courroie puisse être librement actionnée.

Si la machine "avance au ralenti":

- Tourner la vis de l'ajustage de la course libre dans le sens des aiguilles d'une montre pour tendre le ressort de rappel.

Si la course libre est de nouveau normale,

- resserrer le contre-écrou

5.10 Tabella per la manutenzione

5.10.1 Manutenzione quotidiana

- Verificare il livello di riempimento del serbatoio del carburante e se necessario effettuare il rabbocco.
- Controllare lo stato del filtro aria del motore e se necessario sostituirlo.
- Verificare il livello dell'olio motore e se necessario effettuare il rabbocco.
- Controllare che la macchina non presenti danni o anomalie di funzionamento visibili.
- Controllare lo stato del filtro per la polvere, se necessario pulirlo.
- Svuotare il contenitore per la spazzatura.
- Controllare che nel tunnel delle spazzole rotanti a rullo non siano presenti corpi estranei o particelle di sporcizia bloccate che restringano il tunnel ed impediscano alle spazzole rotanti a rullo di muoversi liberamente.

5.10.2 Inoltre ogni 50 ore di funzionamentob

- Controllare che le spazzole rotanti a rullo non siano usurate e non contengano corpi estranei, se necessario sostituirle.
- Controllare lo specchio di spazzatura ed eventualmente registrarlo.
- Controllare la regolazione e l'usura delle spazzole laterali, se necessario registrarle o sostituirle.
- Pulizia della ruota di frizione e della cinghia di trasmissione (con soluzione nitro, benzina o detergente per freni

5.10.3 Inoltre ogni 100 ore di funzionamento

- Controllare l'isolamento dei cavi, se necessario sostituirli.
- Controllare che i cavi siano ben collegati. - Ingrassare la catena dello sterzo.
- Pulire il filtro per la polvere, se necessario sostituirlo.
- Controllare che nel condotto di aspirazione non siano presenti corpi estranei, pulire il condotto.
- Effettuare un giro di prova per controllare l'efficienza di tutti gli elementi di comando.
- Controllare che la catena di azionamento delle spazzole rotanti a rullo non sia eccessivamente tesa.
- Controllare tutti i cuscinetti e verificare che non siano usurati.

Controllare tutte le guarnizioni e verificare che non siano danneggiate e che siano bene in sede.

5.10.4 Inoltre ogni 200 ore di funzionamento

- Controllare il corretto funzionamento del motore.
- Rispettare le norme di sicurezza indicate dalla ditta produttrice del motore. Vedi appendice

5.11 Anomalie, visualizzazioni delle anomalie e rimedi

Problema	Possibili cause	Rimedio
Il motore non funziona;il motore non si avvia:	Interruttore a chiave non attivato Contatto sedile o interruttore di contatto cappottatura non attivato	Avvitare l'interruttore a chiave e controllare che il carico sia corretto
	Errore nel collegamento elettrico serbatoio vuoto	Controllare i collegamenti a innesto riempire il serbatoio
Il risultato del lavoro della macchina non è soddisfacente:	Spazzola laterale o spazzola rotante a rullo principale non abbassata	Abbassare
	Spazzola laterale o spazzola rotante a rullo principale usurata	Registrare
	Intasamento dovuto alla sporcizia	Controllare che nell'alloggiamento delle spazzole rotanti a rullo non sia presente sporcizia che ne impedisce il movimento
	Spazzola/e rotante/i a rullo non funzionante/i	Le spazzole sono inserite correttamente?Il motore gira? Se necessario disattivare le spazzole laterali
	Eccessiva presenza di polvere	Aprire la presa d'aria
	Aspiratore non funzionante	Pulire il filtro
	Filtro molto sporco	e controllare che sia bene in sede
	Filtro non posizionato correttamente Tenuta insufficiente con conseguente aspirazione di aria d'infiltrazione nella zona della camera del filtro	Verificare che non venga aspirata aria d'infiltrazione

Problema	Possibili cause	Rimedio
	Le spazzole rotanti a rullo sono bloccate dalla presenza di sporcizia, corde, fili o simili	Smontare le spazzole rotanti a rullo e pulirle. Vedi pagina 16
	Le spazzole laterali sono bloccate dalla presenza di sporcizia, corde, fili o simili	Controllare le spazzole laterali e verificare che non vi siano oggetti che ne ostacolano il movimento
	La ventola non è libera di muoversi	Controllare la ventola ed eliminare la causa del blocco
	Le ruote non sono libere di muoversi	Sollevare la spazzatrice aspiratrice. Verificare l'effetto differenziale e la libertà di movimento delle ruote
Trasmissione non soddisfacente:	Ruota di frizione usurata Ruota di frizione sporca d'olio o imbrattata Cinghia di trasmissione sporca o danneggiata	Effettuare la regolazione della leva oscillante oppure sostituire la ruota di frizione Pulizia (con soluzione nitro, benzina o detergente per freni) Controllare ed eventualmente sostituire

5.12 Dati tecnici

Misure e peso	
Lunghezza	1190 mm
Larghezza	790 mm
Altezza	820 mm
Pesot	105 kg
Larghezza di spazzatura	
Spazzola rotante a rullo:	600 mm
con unaspazzole laterali	800 mm
con due spazzola laterali:	1000 mm
Capacotà contenitore per la:	70 ltr
Raggio di sterzata	20 %
Pendenza max. superabilet	
Marcia avanti:	0-4 km/h
Marcia indietro	0-2,5 km/h

Superficie filtro:	3 m²
Portata in volume della turbina:	600 m³. Bei 200 pa
aspirazione polvere	struttura in acciaio, rivestita con polveri
Telaio portante	plastica resistente agli urti

Motore	
Cilindrata:	1000 ccm
Alesaggia x corsa:	600 x 42 mm
Potenza max. di uscita:	3,0 KW
Coppia max.:	7,4 Nm

Capacità	
Serbatoio carburante:	2,5 l
Olio:	0,6 l
Tipo di carburante Specifiche dell'olio	Vedi appendice

Rumorosità dB (A):	86 dB(A)

5.13 Product Marking

CE Kehrmaschine
Tandem KSV 1000

Gesamtleistung: 3000 W
Seriennummer:
Hersteller:
Stolzenberg Maschinenbau GmbH
Hamburger Str. 15-17; D-49124 GM-HUETTE

5.14 Smaltimento

Le parti difettose, ed in particolare i componenti elettrici,le batterie e le parti in plastica, devono essere smaltite in confromità alle norme locali in vigore in merito allosmaltimento dei rifiuti.

5.15 Accessori e ricambi

Accessori e ricambi devono rispondere ai requisiti del costruttore. Questo viene garantito nel caso di parti di ricambio originali.

5.16 Assistenza

Stolzenberg GmbH & Co. KG

Hamburger Straße 15-17

D-49124 Georgsmarienhütte

Telefono: 0049 / (0)5401 83 53-0

Fax: 0049 / (0)5401 83 53-11

www.stolzenberg.de

5.17 Trasporto

Effettuare il trasporto soltanto con la macchina spenta e fissata in modo sufficiente!

6 Dichiarazione di conformità (Traduzione della versione originale)

in conformità alla direttiva macchine 2006/42/CE, Appendice II, Nr. 1A

Sig. Kai Stolzenberg - Amministrazione quello Stolzenberg GmbH & Co. KG, Hamburger Straße 15-17, D-49124 Georgsmarienhütte - è autorizzato raccogliere i documenti tecnici.

Con la presente dichiariamo che la macchina denominata di seguito soddisfa per la sua concezione e costruzione nonché per il modello da noi messo in distribuzione, i requisiti di base per la sicurezza e la salute della direttiva macchine 2006/42/CE. In caso di una modifica della macchina con noi non concordata, questa dichiarazione perde la sua validità.

Produttore:	Stolzenberg GmbH & Co. KG, Hamburger Straße 15-17, D-49124 Georgsmarienhütte
Denominazione della macchina:	KSV 1000
Tipo di macchina:	spazzatrice aspiratrice con sistema a rulli tandem
Direttive CE interessate:	Direttiva 2006/42/CE Direttiva 2000/14/CE Direttiva 2004/108/CE

Vengono applicate in particolare le norme seguenti:

EN 292
EN 294

DIN EN 61000-6-2
DIN EN 60335-1
DIN EN 60335-2-69
DIN EN 60335-2-72

Georgsmarienhütte, 08.02.2010

.....

Kai Stolzenberg
(Dipl. Wirtsch. Ing., Amministrazione)