STOLZENBERG

Gebruikshandleiding (Vertaling van de originele versie)

Batterijgedreven veegzuigmachine KSE 1000

Stolzenberg GmbH & Co. KG
Reinigungsmaschinen - Maschinenbau
Hamburger Str. 15 - 17
D - 49124 Georgsmarienhütte

Telefon +49 54 01 83 53-0
Telefax +49 54 01 83 53-11

E-mail: info@stolzenberg.de
Internet: www.stolzenberg.de

Inhoudsopgave

1 Inleiding 5

1.2 Reglementair gebruik 5

2 Veiligheidsaanwijzingen 6

3 Toestelbeschrijvingg 8

3.1 Toestelbeschrijving 8

3.2 Eerste ingebruikname 9

3.2.1 Uitpakken en montage 9

4 Werking 11

4.1 Rijwerking 11

4.1.1 Starten van de veeg- en zuigmachine 11

4.2 Veegwerking 12

4.2.1 Veilingheidsaanwijzingen 12

4.2.2 Werking van de veegtrommels 13

4.2.3 Werking van de ventilatieklep 13

4.2.4 Werking van de filterreinigingsinrichting 13

4.3 Uitschakelen van de Veeg - en zuigmachine 14

4.4 Lediging van het stofreservoir 15

4.4.1 Wegname van de stofbak 15

4.4.2 Monteren van de stofbak 16

5 Reiniging en onderhoud 17

5.1 Veiligheidsaanwijzingen onderhoud 17

5.2 Reiniging 17

5.3 Filtervervanging 18

5.3.1 Demontage 18

5.3.2 Montage 18

5.4 Vervanging van de zijbezems 19

5.4.1 Demontage van de zijborstel 19

5.4.2 Montage van de zijbezems 20

5.5 Naregeling van de zijbezems 20

5.6 Vervangen van de onderborstels 21

5.6.1 Demontage van de onderborstels 21

5.6.2 Montage van de onderborstels 22

5.7 Naregelen van de borstels ... 23
5.7.1 Instellen van het veegniveau ... 23
5.7.2 Instellen van het veegniveau ... 23
5.7.3 Verkleinen van het veegniveau door optillen van de borstels ... 24
5.7.4 Andere bijstelmogelijkheid: ... 25
5.8 Rijdwerk ... 26
5.8.1 Regelwerkzaamheden ... 26
5.8.2 Controle van het rijdwerk ... 26
5.8.3 Controle van het wrijvingswielaandrijving ... 26
5.9 Justering van het rijdwerk ... 28
5.10 Batterij ... 30
5.10.1 Laden van de batterijen ... 31
5.11 Onderhoudstabel ... 31
5.11.1 Onderhoud dagelijks ... 31
5.11.2 bijkomend alle 50 bedrijfsuren ... 32
5.11.3 bijkomend alle 100 bedrijfsuren ... 32
5.11.4 bijkomend alle 200 bedrijfsuren ... 32
5.12 Storingen - Storingaanduiding en remedie ... 33
5.13 Technische gegevens ... 34
5.14 Product marking ... 35
5.15 Afvalverwerking ... 35
5.16 Toebehoren en reserveonderdelen ... 35
5.17 Service ... 35
5.18 Transport ... 35

6 Conformiteitsverklaring (Vertaling van de originele versie) ... 36

1 Inleiding

Over deze gebruiksaanwijzing.

In dit hoofdstuk vindt u informatie over de opbouw van deze gebruiksaanwijzing en verklaringen van de gebruikte tekens en symbolen.

Deze gebruiksaanwijzing bevat aanwijzingen voor de bediening van de veeg- en zuigmachine.

Onze producten worden voortdurend verbeterd; daarom kon geen rekening worden gehouden met constructieve veranderingen na het afdrukken van deze gebruiksaanwijzing.

Indien u vragen heeft, gelieve contact Op te nemen met onze service.
De gebruiksaanwijzing moet door iedereen die de veeg- en zuigmachine gebruikt of bedient zorgvuldig worden gelezen.

1.2 Reglementair gebruik

De handbestuurde keer- en zuigmachine is uitsluitend bestemd bij een verhoogd bedrijfsgebruik voor het keren van droge stoffen op bevestigde plaatsen. De veegomgeving mag niet nat zijn.Een ander en verdergaand gebruik geldt als onreglementair!

De fabrikant is niet aansprakelijk voor schade die daardoorwerd veroorzaakt. Het risico wordt enkel gedragen door de gebruiker. Tot een reglementair gebruik behoort ook de naleving van de gebruiksaanwijzing en van de inspectie- en onderhoudsintervallen.

De veeg- en zuigmachine mag enkel bediend worden door betrouwbaar personeel. Enkel geschoold en opgeleid personeel engageren. Voorkom het gebruik door kinderen, jongeren en andere onbevoegden bv. door het uittrekken van de sleutel na gebruik.

De verantwoordelijkheid van het personeel moet duidelijk vastgelegd worden.

Controleer de veeg- en zuigmachine Voor het vertrek op goede werking en technische veiligheid.Gebruik de machine niet in geval van storingen.

Volg enkel uitdrukkelijk toegewezen trajecten en plaatsen.

De veeg- en zuigmachine is ontworpen als eenmanstoestel.
Overmatige trilling door een oneffen ondergrond moet worden vermeden.

2 Veiligheidsaanwijzingen

1. Gebruik de machine alleen als ze zich in een perfecte toestand bevindt en ga reglementair, veiligheids- en gevaarsbewust te werk en neem de gebruiksaanwijzing in acht!
2. Neem aanvullend de algemeen geldende wettelijke en andere bindende bepalingen inzake ongevallenpreventie en milieubescherming in acht!
3. Het opvegen van ontvlambare, giftige of explosieve stoffen alsook brandbaar gas, onverdunde zuren en oplosmiddelen, brandende of gloeiende voorwerpen is verboden!
4. Het apparaat is niet geschikt voor het opvegen van vloeistoffen, kabels, touwen, draden e.d.
5. Gebruik de machine alleen met gemonteerde stofbak om verwondingen door wegslingerend vuil te vermijden.
6. Het transporteren van lasten met de veegmachine is niet toegestaan.
7. Laat vooral storingen die de veiligheid in het gedrang kunnen brengen onmiddellijk oplossen!
8. Voer zonder toestemming van de fabrikant nooit veranderigen, aan- of ombouwingen uit aan de machine.
9. Reserveonderdelen moeten voldoen aan de vereisten die werden vastgelegd door de fabrikant. Dat is steeds gegarandeerd bij originele reserveonderdelen.
10. Zorg voor een veilige en milieuvriendelijke verwijdering van bedrijfsmiddelen, hulpstoffen en vervangingsonderdelen, in het bijzonder batterijen!
11. Er moet geschikt, glijvast schoeisel gedragen worden om ongevallen te voorkomen.
12. Personen (inclusief kinderen) die niet in staat zijn deze machine te gebruiken van wege hun fysieke, zintuiglijke of mentale vermogens of vanwege gebrek aan kennis mogen deze niet machine bedienen zonder supervisie of instructie van een persoon die verantwoordelijk is voor hun veiligheid! Kinderen moeten onder toezicht gehouden worden zodat zij niet met de machine kunnen spelen.
13. Opgelet: Losse kledij kan door draaiende onderdelen ingetrokken worden.
14. De gebruiksaanwijzingen van de batterijfabrikanr over zijn product en de wettelijke bepalingen in de omgang met accumulatoren moeten in acht genomen worden!

15. Laad lege batterijen direct na het gebruik en alleen in goed verluchte ruimten op!
16. Houd open vlammen en elektrische vonken uit de buurt van het laadbereik aangezien bij het opladen van batterijen een hoogexplosief mengsel van zuurstof en waterstofgas kan ontstaan.
17. Houd er rekening mee dat de accumulatoren gevuld zijn met batterijzuuur!
18. De batterijen altijd proper en droog houden om lekstroom te vermijden! Batterijpolen nooit kortsluiten!
19. Ter voorkoming van gezondheidsschade moet roken, eten en drinken in de buurt van het oplaadstation vermeden worden
20. Het opladen van de batterijen mag alleen plaatsvinden bij een geopende en door de houder beveiligde kap.

3 Toestelbeschrijvingg

3.1 Toestelbeschrijving

De keer- en zuigmachine wordt aangedreven door een elektromotor en beschikt over een vooruit- en een achteruitversnelling.

Het vegen gebeurt bij het type KSV1000 via twee zijbezems die het vuil naar beide veegrollen, die parallel aan de rijrichting vegen, gebracht. Die werpen het vuil van boven af in de achterliggende stofcontainers.

Het stof dat wordt opgewaaid door de veegtrommels wordt indien nodig door de stofafzuiging in een lamellenfilter in de machine gehouden.

De lamellenfilter kan worden gereinigd door een mechanisch gestuurde filterreinigingsinrichting. Indien nodig kan de afzuiging gesloten worden met een afsluitkap om de filter te beveiligen tegen vochtigheid

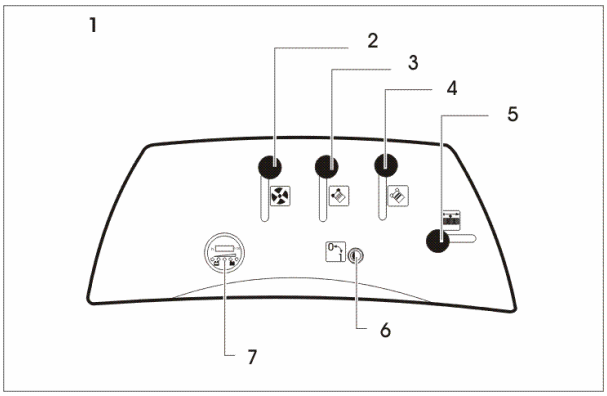

1	Bedienungspaneel	2	Hendel vor ventialatieklep
3	Hendel vor zijbezems	4	Hendel voor voorborstelsn
5	Hendel voor filterreiniging	6	Sleutelschakelaar
7	Batterijtoestand-armatuur		

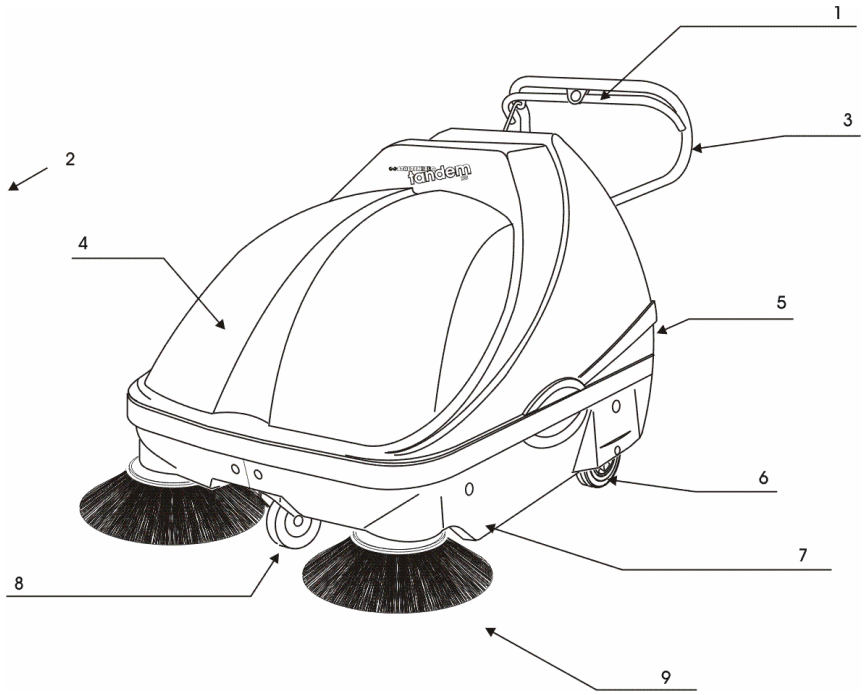

1 Rijbeugel, Vooruitrit, Achteruitrit

2 Voorwaartse rijrichting

3 Rijbeugel

4 Hoofdkap

5 Stofcontainer

6 Aandrijfwiel

7 Linker zijkap

8 Stuurbaar neuswiel met parkeerrem

9 Zijbezem

3.2 Eerste ingebruikname

3.2.1 Uitpakken en montage

- Open de transportverpakking en til de machine voorzichtig van de pallet.

VORSICHT!

Let erop dat de zijdelingse en achterste rubberschorten niet beschadigd worden!

- Til de hoofdbekleding achteraan op en neem de pennen van de kap uit de opnamen.
- Verwijder de volledige hoofdbekleding.
- Indien batterijen werden meegeleverd, heft u beide batterijen uit de machine.
- Schroef de vier stergrepen los en verwijder de buitenste zadelschijven.
- Om de hoogteregeling van de rijbeugel vast te leggen, moet u de voorste slotschroeven verwijderen en in een van de drie hoogteposities zetten.

Hierbij betekent:

- Bovenste positie: Rijbeugel laag.
- Onderste positie: Rijbeugel hoog (grote bediener).
- Schuif de rijbeugel en de rijdwerkstangaandrijving door de openingen van het bedieningspaneel.

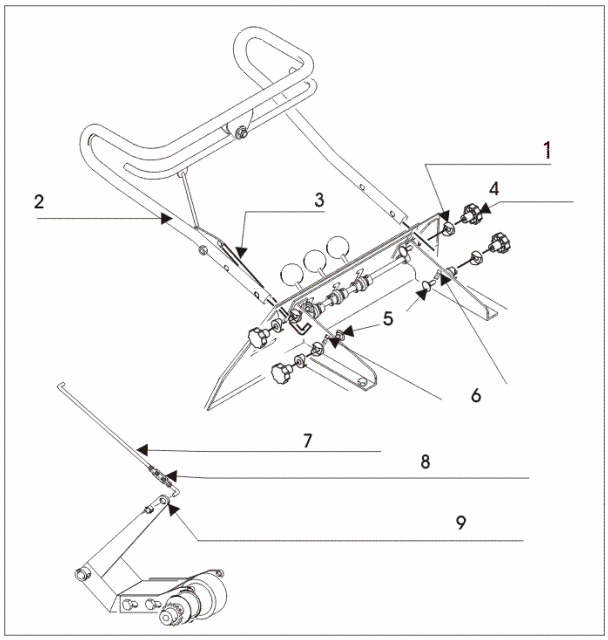

1 Buitenste zadelschijf
2 Rijbeugel
3 Rijdwerkstangaandrijving
4 Stergreep
5 Voorste slotschroeven
6 Hoogteregeling van de rijbeugel
7 Rijdwerkstangaandrijving
8 Spanslot van de rijdwerkstangaandrijving
9 Boorgat van de voorste zwenkhendel

VORSICHT

Let erop dat de rijdwerkstangaandrijving door de overeenkomstige opening van het bedieningspaneel geleid wordt.

Indien de rijdwerkstangaandrijving niet reglementair ingevoerd wordt, is de rijwerking van de keer- en zuigmachine onmogelijk.

Verstel de schroefverbinding aan de rijdwerkstangaandrijving niet. Die schroefverbinding is ingesteld op de hoogste rijbeugelinstelling, d.b. de laagste positie van de voorste slotschroeven.

Indien de schroefverbinding veranderd wordt, wordt het rijdwerk van de machine beïnvloed!

- Schuif de vier slotschroeven door de boorgaten van de rijbeugel.
- Schuif de vier buitenste zadelschijven op de uiteinden van de slotschroeven.
- Schroef de stergrepen opnieuw op de slotschroeven.
- Zet de rijdwerkstangaandrijving in het boorgat van de voorste zwenkhefboom.
- Beveilig die stangaandrijving met de stelring.
- Plaats de batterijen op hun positie in de machine.

WARNUNG

Let er voor het aansluiten van de batterijpolen op dat de keer- en zuigmachine uitgeschakeld is. Sleutel van de sleutelschakelaar op 0. Sleutel verwijderen.!

- Sluit de polen van de batterij aan.
- Om de zijbezems te monteren, moet u de zijbezems op de overeenkomstige as schuiven.
- Fixeer de zijbezems door de borgclips door de boorgaten van de zijbezems en de as te schuiven.

WARNUNG

Let er in elk geval op dat de borstels van de zijbezems zich bij een omhooggestelde bedieningshendel op ongeveer 5-10 mm van de grond bevinden!

Indien die afstand veronachtzaamd wordt, leidt dat tot slechte keerresultaten of tot een te snelle slijtage van de borstels!

- Bevestig de hoofdbekleding opnieuw.
- Sluit de hoofdbekleding.

De keer- en zuigmachine is bedrijfsklaar.

4 Werking

4.1 Rijwerking

4.1.1 Starten van de veeg- en zuigmachine

VORSICHT

Let erop dat de keer- en zuigmachine op een horizontaal oppervlak staat als u de parkeerrem loszet of beveilig de keer- en zuigmachine tegen onbedoeld wegrollen.

- Los de parkeerrem van het neuswiel.
- Bedien daartoe de bovenste ontgrendelhendel.

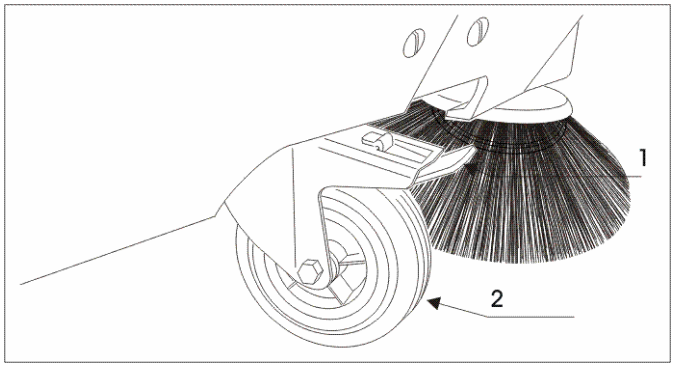

1 Parkeerrem 2 Stuurbaar neuswiel

- Steek de sleutel in de sleutelschakelaar.
- Draai de sleutel met de wijzers van de klok mee.

De machine start.

- Laat de sleutel opnieuw los.

Vooruitrit:

- Trek het rechterdeel van de rijhendel naar omhoog.
- De keer- en zuigmachine loopt naar achteren.

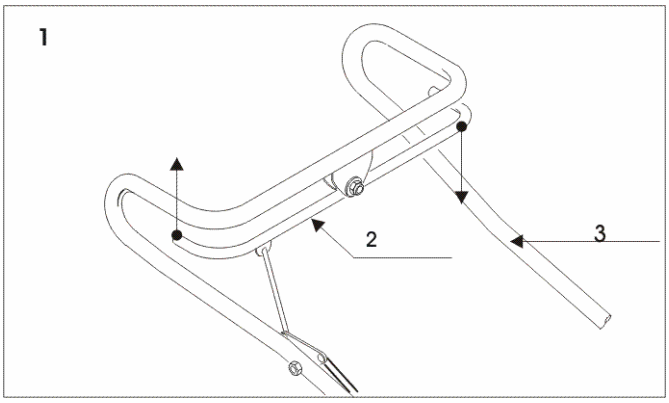

1 Vooruitrit 2 Rijbeugel, Vooruitrit, Achteruitrit

3 Rijbeugel

Achteruitrit:

- Trek het linkerdeel van de rijhendel naar omhoog.
- De keer- en zuigmachine loopt naar voren.

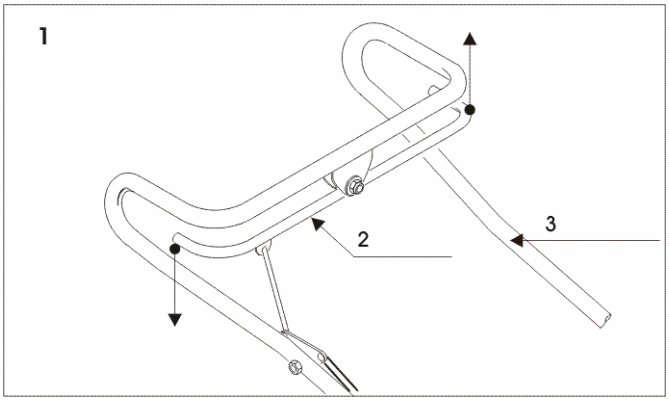

1 Achteruitrit 2 Rijbeugel, Vooruitrit, Achteruitrit

3 Rijbeugel

4.2 Veegwerking

4.2.1 Veilingheidsaanwijzingen

Schakel de afzuiging niet in bij nat vuil. Dat veroorzaakt schade aan de afzuiging en aan de filter. Zorg bij het veegproces in gesloten ruimten voor een goede beluchting. Stoffen die schadelijk zijn voor de gezondheid niet Opvegen.

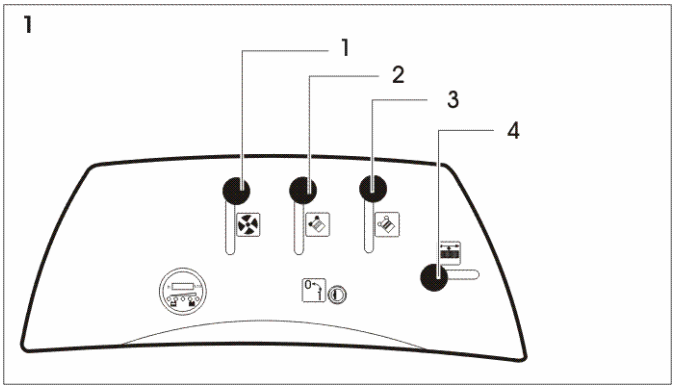

1 Hendel voor ventilatieklep 2 Hendel voor zijbezems

3 Hendel voor voorborstelsn 4 Hendel voor filterreinigingg

4.2.2 Werking van de veegtrommels

Hendel onder = bedrijfstand

Hendel boven = geen werking van de keerwalsen

- Start de veeg- en zuigmachine
- Ontgrendel de hefboom voor het laten zakken van de onderborstels.
- Schuif de hendel naar omlaag.

Beëindigen van de werking van de zijbezems.

- Trek de hefboom voor het doen zakken van de zijbezems naar boven.
- Vergendel de hende.

4.2.3 Werking van de ventilatieklep

Hendel onder = ventilatie aan

Hendel boven = ventilatie uit

De ventilatieklep dient ter bescherming van de machine bij het keren op vochtige ondergronden. Indien de ventilatieklep bediend wordt, wordt de stofafzuiging uitgesteld.

- Om de ventilatieklep te bedienen, moet u de hendel van de ventilatieklep naar omhoog trekken.
- ndien u opnieuw op droge ondergrond moet keren, moet u de hendel naar onderen schuiven.

4.2.4 Werking van de filterreinigingsinrichting

De filterreinigingsinrichting verhindert het verstoppen van

de lamellenfilter door stof.

- Sluit de ventilatieklep.

Let erop dat de stofbak ingezet is.

- Beweeg de hendel van het filterschudmechanisme. ongeveer tien keer snel heen en weer.
- Open vervolgens de ventilatieklep opnieuw.

4.3 Uitschakelen van de Veeg - en zuigmachine

VORSICHT

Let erop dat de keer- en zuigmachine op een horizontaal oppervlak staat als u de parkeerrem loszet of beveilig de keer- en zuigmachine tegen onbedoeld wegrollen. (zie ook uitstellen van de keer- en zuigmachine)!

- Laat de rijhendel los.
- Til de zijbezems op en vergrendel de zakhefboom van de zijbezems.
- Til de keertrommels op en vergrendel de hefboom van de keertrommels
- Draai de sleutel tegen de wijzers van de klok en neem hem uit de sleutelschakelaar.
- Trek de machine naar u toe zodat het neuswiel recht staat.
- Beveilig de machine tegen wegrollen door de remhendel op het neuswiel naar beneden te duwen.

Indien de rem vervolgens ontlast wordt, moet de remhendel in de ingeduwde stand blijven.

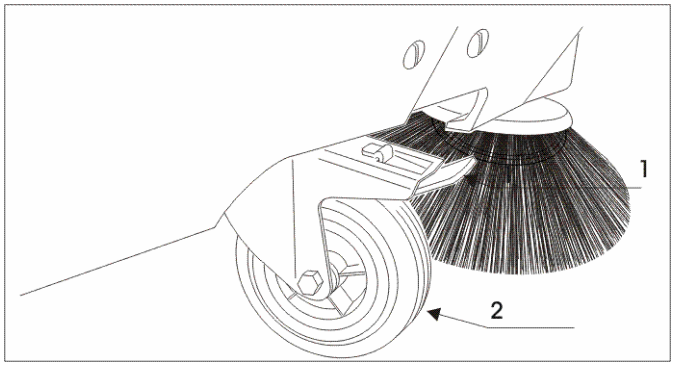

1 Parkeerrem 2 Stuurbaar neuswiel

VORSICHT

Onreglementaire omgang met de veeg- en zuigmachine kan zware materiële en persoonlijke schade veroorzaken!

Verhinder het gebruik van de veeg- en zuigmachine door onbevoegden. Laat de bedrijfsklare veeg- en zuigmachine nooit zonder toezicht.

Trek de sleutel van de sleutelschakelaar als u de keer- en zuigmachine verlaat (bijvoorbeeld aan het einde van het werk of in functie van het werk). Bewaar de de sleutel niet in de veeg- en zuigmachine.

4.4 Lediging van het stofreservoir

De stofbak dient voor het verzamelen van het vuil. Hij bevindt zich aan de achterkant van de machine. De stofbak moet regelmatig en vooral na elk gebruik leeggemaakt worden.

4.4.1 Wegname van de stofbak

- Trek aan beide kanten de bevestigingslussen van de knoppen
- Trek de stofbak aan de handgreep uit de machine tot de voorste geleidingen vrij zijn.

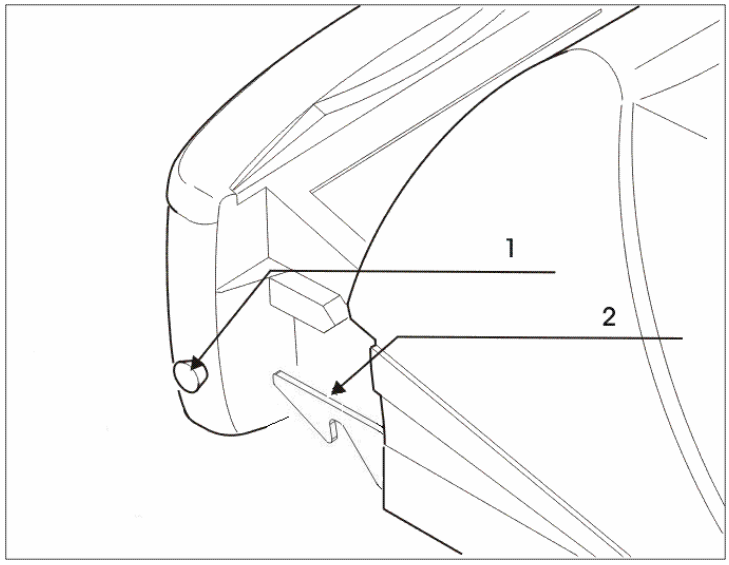

1 Trekknop Stofbak 2 Stofbakvergrendeling

- Aan het achterste uiteinde van de stofbak bevinden zich twee geleiderollen die het verwijderen vergemakkelijken.
- Laat de stofbak zakken tot op de grond.
- Onder de stofbak bevinden zich looprollen en een handgreep.
- Trek de stofbak volledig uit de machine.
- Voor het leegmaken van de stofbak neemt u met uw andere hand de handgreep vast.
- Het vuil valt door de onderste opening van de stofbak.
- Ledig het vuil alleen in daartoe voorziene reservoirs.

4.4.2 Monteren van de stofbak

- Plaats de stofbak voor de stofbakopname.
- Breng de voorste stofbakgeleidingen op de hoogte van de geleide-rails.
- Duw de vergrendelingen opzij
- Schuif de stofbak in de machine.
- Duw de vergrendelingen op de trekknoppen van de stofbak.

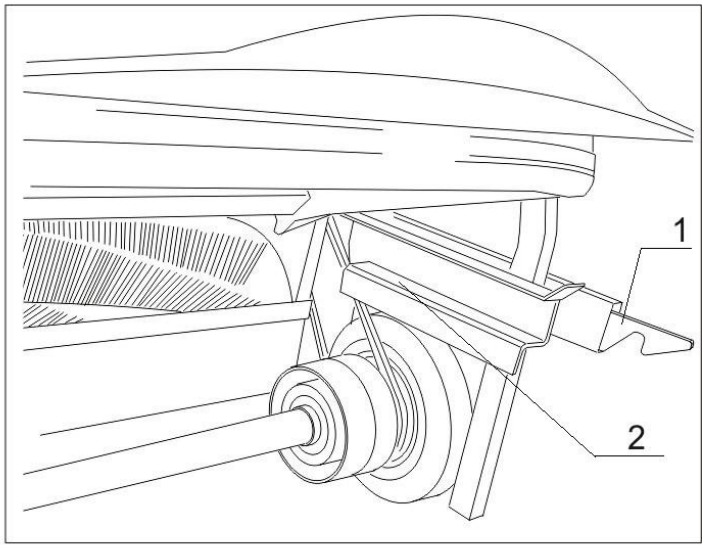

1 Stofbakvergrendeling 2 Stofbakgeleiderail

5 Reiniging en onderhoud

5.1 Veiligheidsaanwijzingen onderhoud

Enkel de onderhoudswerkzaamheden die in het volgende hoofdstuk beschreven worden, mogen uitgevoerd worden. Alle andere onderhouds- en herstellingswerkzaamheden mogen alleen uitgevoerd worden door de fabrikant of door geautoriseerde firma's en personen die vertrouwd zijn met de relevante veiligheidsvoorschriften, de mobiele, commercieel gebruikte apparaten zijn onderworpen aan de veiligheidsinspectie conform VDE 0701.

Volg de stappen van de onderhoudshandleiding nauwkeurig op. Een onvakkundig onderhoud kan storingen bij het gebruik van de machine veroorzaken en kan de garantie doen vervallen.

Bij werkzaamheden aan de elektrische installatie moet de batterij afgeklemd worden.

Gebruik bij de onderhoudswerkzaamheden alleen perfecte en geschikte werktuigen.

Neem de vereisten aan de reserveonderdelen in acht.

Indien afdekkingen en / of veiligheidselementen bij het onderhoud / de instandhouding verwijderd werden, moeten ze opnieuw gemonteerd worden vooraleer de machine opnieuw in bedrijf wordt gesteld!

Bij alle werkzaamheden aan de veegmachine moet deze uitgeschakeld en tegen wegrollen beveiligd worden.

5.2 Reiniging

De veegzuigmachine mag alleen in uitgeschakelde toestand en droog gereinigd worden (bv.: schoonvegen).

De veeg- en zuigmachine is een machine met elektrische componenten..

OPGELETVORSICHT

Vocht beschadigt het elektronisch systeem van het toestel. Vocht kan kruipsporen en kortsluiting veroorzaken. Gebruik geen hogedrukreiniger.!

De veeg- en zuigmachine mag enkel droog gereinigd worden.b

Gebruik geen hogedruktreiniger

5.3 Filtervervanging

Het filter scheidt het fijne stof af. De filter wordt door de schudinrichting mechanisch gereinigd.

5.3.1 Demontage

- Stel de keer- en zuigmachine uit zoals beschreven.
- Trek de stofbak uit de machine.
- Duw de vergrendeling van het filterelement naar achteren.

De filter bevindt zich op een frame.

- Trek het frame met de filter naar beneden.
- Neem de filter uit het frame.

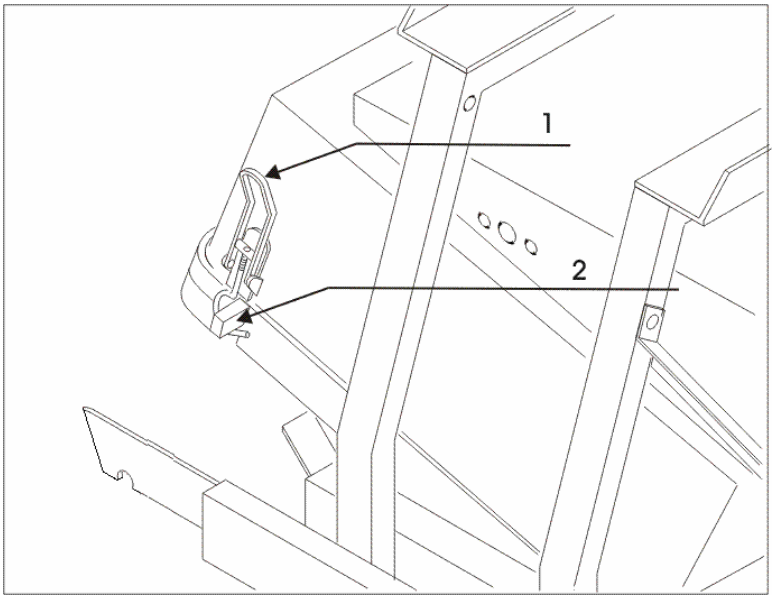

1 Spansluiting 2 Filterkadervergrendeling

5.3.2 Montage

Het filterframe heeft zijdelingse begrenzingen.

- Plaats de filter correct tussen de zijdelingse begrenzungen van het frame.
- Klap de frame naar boven.
- Duw de frame naar omhoog tot hij in de vergrendeling klikt.
- Schuif de stofkast opnieuw in de machine.

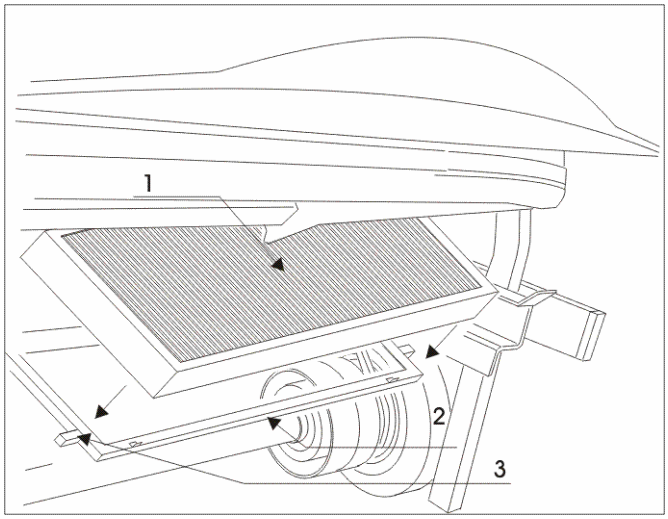

1 Filter
2 Stofbakvergrendeling
3 Stofbakgeleiderail

5.4 Vervanging van de zijbezems

5.4.1 Demontage van de zijborstel

- Stel de keer- en zuigmachine uit zoals beschreven.
- Verwijder de sleutel uit de sleutelschakelaar.
- Verwijder de sleutel uit de sleutelschakelaar.
- Vergrendel de hendel.
- Trek de borgclip van de zijbezemas.

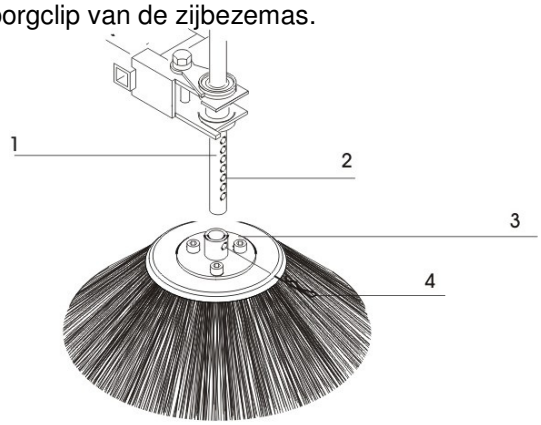

1 Zijbezemas
2 Boorgat
3 Zijbezemflens
4 Borgclip

- Verwijder de zijbezems naar onderen.
- Vervang de zijborstels.

5.4.2 Montage van de zijbezems

- Bevestig de flensplaat aan de zijborstels.
- Schuif de zijbezem op de zijbezemas.
- Schuif de borgclip door de boorgaten van de zijbezemflensplaat en het boorgat van de zijbezemas (tot grondcontact).

5.5 Naregeling van de zijbezems

De naregeling is noodzakelijk door slijtage van borstels bij

het gebruik.

- Stel de keer- en zuigmachine uit zoals beschreven.
- Verwijder de sleutel uit de sleutelschakelaar.
- Ontgrendel de hefboom voor het laten zakken van de zijbezems.
- Schuif de hendel naar beneden.
- Verwijder de Hoofdkap.

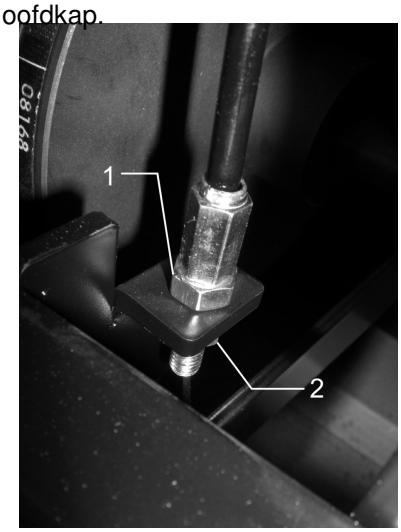

1 Schroef van de zijbezem-hoogteregeling

2 Contramoer

- Los de contramoer.
- Om de zijbezem te laten zakken, moet u de schroef van de zijbezemhoogteregeling in de richting van de klok draaien.
- Om de zijbezem op te tillen, moet u de schroef van de zijbezemhoogteregeling tegen de richting van de klok draaien.
- Positioneer de zijbezems in de gewenste stand.
- Span de contramoer opnieuw aan. Plaats de hoofdbekleding.

5.6 Vervangen van de onderborstels

5.6.1 Demontage van de onderborstels

- Stel de keer- en zuigmachine uit zoals beschreven op bladzijde 10.
- Verwijder de sleutel uit de sleutelschakelaar.
- Trek aan de hefboom voor het laten zakken van de onderborstels.
- Vergrendel de hendel.
- Draai de schroeven van linker zijkap los (gezien in rijrichting).

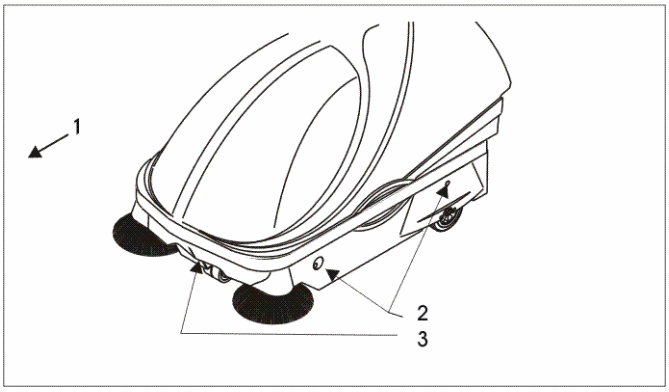

1	Voorwaartse rijrichting	2/3	Bevestigingsschroeven van de zijkap

De trommelslinger wordt door drie stergrepen vastgehouden.

- Draai de stergrepen los.
- Verwijder de trommelslinger.

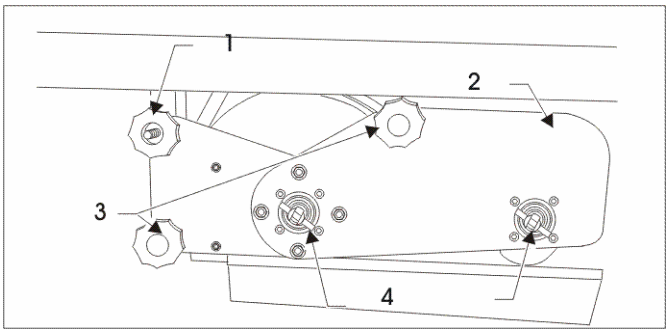

1	Open stergreep	2	Walsslinger
3	Stergreep	4	Stergreep

- Trek de onderborstels uit de machine en verwijder indien nodig vuil, banden, enz. uit de walstunnel resp. de meeneemdoornen.

5.6.2 Montage van de onderborstels

- Schuif de onderborstels onder de machine.
- Houd daarbij rekening met de draairichting van de nderborstels.

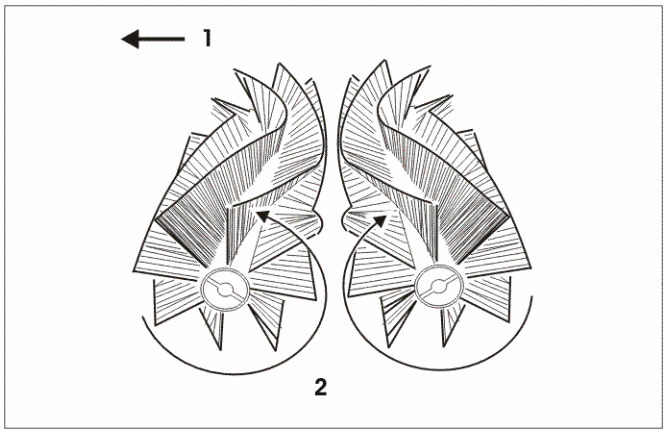

1	Voorwaartse rijrichting	2	Bewegingsrichting van de borstels

Aan het einde van de borstels bevindt zich telkens een gleuf.

- Draai de borstels tot de meeneemdoorn van de achterste alsslinger in de gleuf van de borstels komt te zitten.
- Schuif de onderborstel er zo ver mogelijk in.
- Zet de voorste walsslinger op de vrije uiteinden van de orstels.

Op de walsslinger bevinden zich twee draaihendel's.

Aan het einde van de draaihendel's bevindt zich een meeneemdoorn.

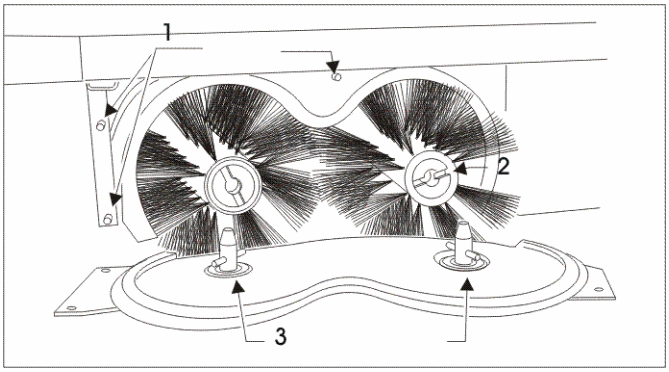

1 Schroefdraadstangen 2 Borstelsgleuf

3 Meeneemdoorn

- Draai de draaihendel tot de meeneemdoorn in de gleuf an de borstel komt vast te zitten.
- Schuif de walsslinger over de schroefdraadstang.
- Vergewis u ervan dat de borstel aan beide kanten met de leuf in de meenemers zit en dat alle stergrepen vast angespannen zijn.
- Bevestig de zijkap.

5.7 Naregelen van de borstels

5.7.1 Instellen van het veegniveau

De veegspiegel dient voor een optimale reiniging van de ondergrond en voor een zo hoog mogelijke efficië ntie van de borstels. Het veegniveau op de achterste wals moet 30-40 mm bedragen.

Zo bepaalt u het veegniveau:

- Rijd de veeg- en zuigmachine op een te reinigen vlak.
- Start de veegwerking zonder de veegmachine te bewegen.
- Laat de borstels gedurende 1 tot 2 minuten in stilstand draaien. Doe de borstels omhoog.
- Beëindig de borstelwerking en rijd enkele meters vooruit. Het op de grond zichtbare veegspoor vormt het veegniveau.

5.7.2 Instellen van het veegniveau

- Stel de keer- en zuigmachine uit zoals beschreven op bladzijde 10.
- Verwijder de sleutel uit de sleutelschakelaar.
- Trek aan de hefboom voor het laten zakken van de borstels.

- Vergrendel de hendel.
- Open de hoofdkap.
- Vergrendel de kapstand met de kapvergrendeling.
- Verwijder de rechter zijkap (gezien in rijrichting).

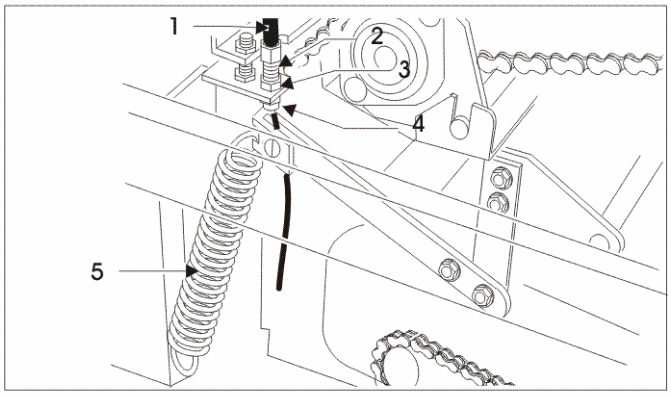

1	Remkabel	2	Schroefdraadstang
3	Moer A	4	Moer B
5	Feder		

5.7.3 Verkleinen van het veegniveau door optillen van de borstels

- Draai moer B los.
- Draai moer B met de wijzers van de klok mee enkele slagen verder.
- Schroef moer B vast aan moer A.

VORSICHT

De keerwalsen zijn pendelend opgehangen en passen zich in zekere mate aan bodemoneffenheden aan. Pas door de rotatie van de keerwalsen worden die in de arbeidspositie gebracht.

Bij het zakken in stilstand raken enkel de borsteluiteinden de ondergrond. Daarom wordt pas bij de borstelrotatie een trekkracht uitgeoefend op de keerwalshendel!

5.7.4 Andere bijstelmogelijkheid:

- Stel de keer- en zuigmachine uit zoals beschreven op bladzijde 10.
- Verwijder de sleutel uit de sleutelschakelaar.
- Trek aan de hefboom voor het laten zakken van de borstels.
- Vergrendel de hendel.
- Open de hoofdkap.
- Vergrendel de kapstand met de kapvergrendeling.
- Verwijder de rechter zijkap (gezien in rijrichting).
- Draai de klemschroef los.
- Breng de bevestigingsplaat van de borstel in de gewenste stand.
- Span de klemschroef opnieuw aan en monteer de zijkap.

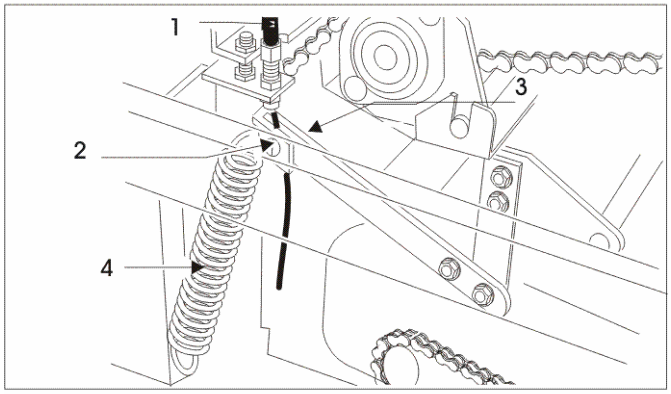

1	Remkabel	2	Klemschroef
3	Bevestigingsplaat borstel	4	Feder

Oorspronkelijke diameter van de borstel: 230 mm.

Bij een diameter van 200 mm moet de borstel vervangen worden.

5.8 Rijdwerk

5.8.1 Regelwerkzaamheden

Het naregelen van het wrijvingswiel wordt noodzakelijk indien het vermogen van het rijdwerk ondanks een hoog toerental bij het vooruitrijden onbevredigend is omdat het wrijvingswiel beschadigd is of niet meer voldoende tegen de wielrol gedrukt wordt.

Indien het vermogen bij het achteruitrijden onbevredigend is, moet u controleren of de rijriem beschadigd of verontreinigd is.

5.8.2 Controle van het rijdwerk

- Stel de keer- en zuigmachine uit zoals beschreven.
- Verwijder de sleutel uit de sleutelschakelaar.
- Verwijder de hoofdbekleding.
- Controleer het wrijvingswiel en de rijriem op beschadiging en verontreiniging.
- Is het wrijvingswiel en / of de rijriem beschadigd of onbruikbaar, verwittig dan de service.
- Is het wrijvingswiel verontreingd, reinig het dan.

5.8.3 Controle van het wrijvingswielaandrijving

Is het wrijvingswiel onbeschadigd:

- Los de handrem.
- Steek de sleutel in de sleutelschakelaar. Start de keer- en zuigmachine.

VORSICHT

Verwondingsgevaar door bewegende onderdelen!

Let er bij het starten op dat er zich in de onmiddellijke omgeving van de geopende keer- en zuigmachine geen personen bevinden.

Let erop dat de keer- en zuigmachine beveiligd is tegen onbedoeld wegrollen!

- Bedien voorzichtig de rijhendel voor het vooruitrijden.

De zwenkhendel drukt het wrijvingswiel in de richting van de wrijvingsrol.

De keer- en zuigmachine moet vooruitrijden. Indien sprake is van een voorwaartse beweging drukt het wrijvingswiel niet tegen de wrijvingsrol :

- Stel de keer- en zuigmachine opnieuw uit zoals beschreven.
- Justeer het wrijvingswiel zoals hierna beschreven.

VORSICHT

Indien het wrijvingswiel tegen de wrijvingsrol duwt, moet de rijriem voor het achteruitrijden vrij beweeglijk zijn!

Controle van de leegloop van het rijdwerk :

Die controle is noodzakelijk opdat de keermachine in de neutrale stand van de rijhendel (horizontale stand) bij een ingeschakelde motor niet vooruit- of achteruitrijdt.

- Stel de keer- en zuigmachine uit zoals beschreven.
- Verwijder de sleutel uit de sleutelschakelaar.
- Verwijder de hoofdbekleding.

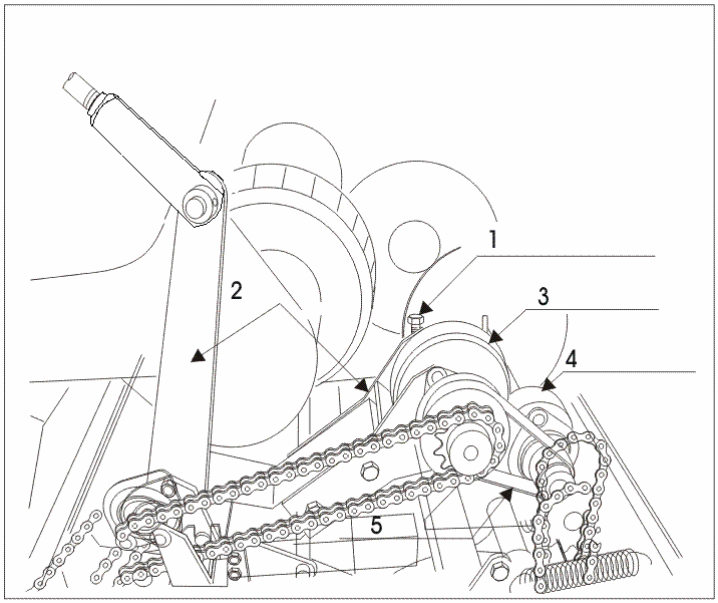

1	Regelschroef	2	Zwenkhendel
3	Wrijvingswiel	4	Wrijvingsrol
5	Rijriem		

Op de zwenkhendel bevindt zich de instelschroef van het wrijvingswiel en van de rijriem.

Controleer de stand van de zwenkhendel:

- Steek de sleutel in de sleutelschakelaar.
- Start de keer- en zuigmachine.
- Stel de rijhendel in de neutrale positie (horizontale stand).
- De zwenkhendel mag het wrijvingswiel niet tegen de wrijvingsrol duwen.
- De rijriem moet vrij beweeglijk zijn.

Indien dat niet het geval is, dan gaat u te werk zoals beschreven in regelwerkzaamheden.

Indien de stand van de zwenkhendel correct is:

- regelt u de keermachine.
- Plaats de hoofdbekleding opnieuw.

5.9 Justering van het rijdwerk

De naregeling is noodzakelijk door de gebruiksafhankelijke slijtage van het wrijvingswiel.

- Stel de keer- en zuigmachine uit zoals beschreven.
- Verwijder de sleutel uit de sleutelschakelaar.
- Verwijder de hoofdbekleding.

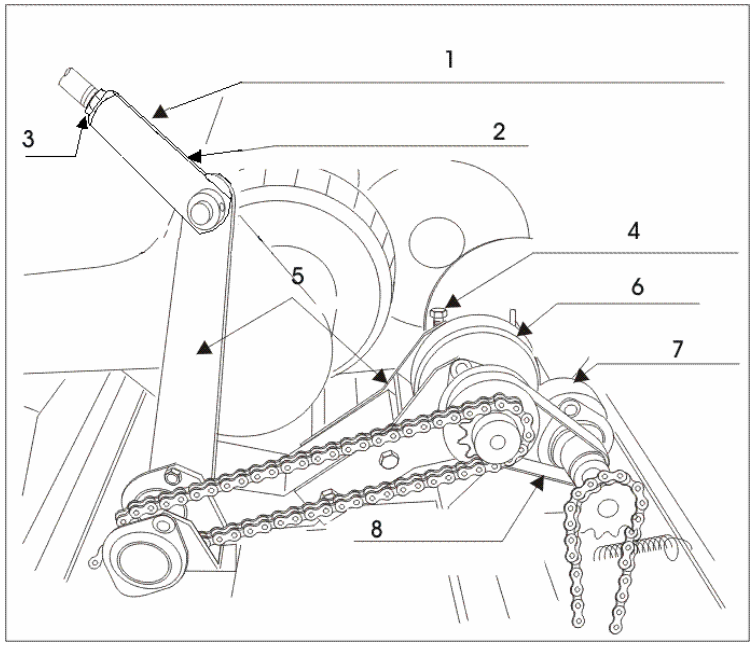

1	Spanslot van de rijdwerkstangaandrijving	2	Rijdwerkstangaandrijving
3	Contramoer	4	Vrije loopregeling
5	Zwenkhendel	6	Wrijvingswiel
7	Wrijvingsrol	8	Rijriem

- Los de contramoeren van het spanslot van de rijdwerkstangaandrijving.
- Om de afstand tussen de wrijvingsrol en het wrijvingswiel te verkleinen, moet u het spanslot tegen de wijzers van de klok draaien.

VORSICHT

Let erop dat het spanslot slechts een of twee toeren verdergedraaid wordt.

Indien het spanslot te ver wordt gedraaid, bestaat het gevaar dat beide stangen van de rijdwerkstangaandrijving niet meer voldoende steun hebben en bij de werking uit elkaar vallen!

- Controleer de stand van de zwenkhendel:
- Steek de sleutel in de sleutelschakelaar.
- Start de keer- en zuigmachine.
- Bedien voorzichtig de rijhendel voor het vooruitrijden.
- De zwenkhendel moet het wrijvingswiel tegen de wrijvingsrol duwen.
- De rijriem moet vrij beweeglijk zijn.
- De keer- en zuigmachine moet vooruitrijden.
- Bedien voorzichtig de rijhendel voor het achteruitrijden.
- De zwenkhendel moet het wrijvingswiel en de wrijvingsrol scheiden.
- De rijriem moet gespannen zijn.
- De keer- en zuigmachine moet achteruitrijden.

VORSICHT

Indien het wrijvingswiel tegen de wrijvingsrol duwt, moet de rijriem voor het achteruitrijden vrij beweeglijk zijn!

Bij de bediening van de rijhendel voor het achteruitrijden moet de rijriem gespannen zijn en moeten het wrijvingswiel en de wrijvingsrol gescheiden zijn!

Indien aan die voorwaarden werd voldaan:

- spant u de contramoeren opnieuw aan.
- Plaats de hoofdbekleding opnieuw.

Indien de keer- en zuigmachine niet vooruit- of achteruitrijdt:

- herhaalt u de regelwerkzaamheden.

Indien bij de instelwerkzaamheden een toestand werd ingesteld waarbij bij een onbelaste rijdwerkhendel de machine bij een lopende motor voor- of achteruit "kruipt", moet de neutrale stand van de vrijloop geregeld worden.

- Los daartoe de contramoer van de vrijloopregeling.

"Kruipt" de machine vooruit:

- draait u de schroef van de vrijloopregeling tegen de wijzers van de klok tot de rijriem vrij bewogen kan worden.

"Kruipt" de machine vooruit:

- draait u de schroef van de vrijloopregeling met de wijzers van de klok mee om de terugstelveer aan te spannen.

Indien de vrijloop opnieuw bestaat:

- Span de contramoer aan.

5.10 Batterij

Twee batterijen voorzien de keer- en zuigmachine van stroom. De laadtoestand van de batterijen kan afgelezen worden op de batterijtoestandsarmatuur van het instrumentenpaneel.

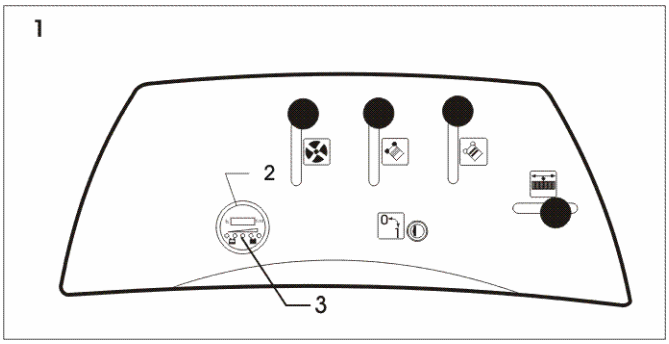

1 Bedienplatte 2 Batterijtoestand-armatuur

3 LED`s

Bij het inschakelen van de veeg- en zuigmachine knippert de rode lichtdiode vijf keer. Daarna voert het elektronische systeem van de veeg- en zuigmachine een zelftest uit van de laadtoestand van de batterijen.

Het resultaat van die test wordt weergegeven door de 5 lichtdioden.

Betekenis van de LED-aanduidingen op de batterijtoestandsarmatuur:

Brandende lichtdiode Ladetoestand van de batterij

rood	geel	groen	groen	groen	
✱	✱	✱	✱	✱	laadtoestand vol
✱	✱	✱	✱	○	Werk/laadtoestand niet kritisch
✱	✱	✱	○	○	Werk/laadtoestand enkel gedurende kortje tijd
✱	✱	○	○	○	Werk/laadtoestand weldra kritisch
✱	○	○	○	○	Werk/laadtoestand kritisch

5.10.1 Laden van de batterijen

- Schakel de veeg- en zuigmachine uit.
- Open de hoofdkap.
- Vergrendel de kapstand met de kapvergrendeling.
- Trek de rode hoofdbatterijstekker uit elkaar.
- Sluit het laadtoestel aan de losse laadstekker van de keeren zuigmachine aan.
- Sluit de netstekker van het laadtoestel aan op denetspanning.

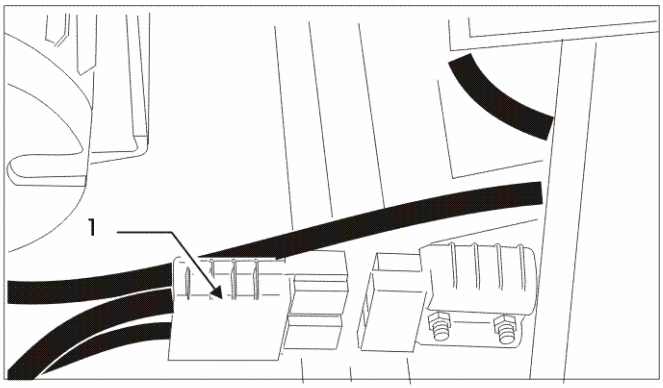

1 Losse laadstekker

Bij het meegeleverde laadtoestel duidt een groen controlelampje de afgesloten lading aan. Het laadproces duurt bij volledige ontlading ca. 10 uren (met het originele laadtoestel van de fabrikant).

Het originele laadtoestel van de fabrikant kan / moet na het laadproces aangesloten blijven aangezien het beschikt over een ladingsbehoud en op die manier steeds zorgt voor een max. capaciteit van de batterijen, ook na lange pauzen.

Gelieve erop te letten de machine alleen in werking te stellen indien nog voldoende spanning aan de batterijen voorhanden is. De machine schakelt automatisch uit indien de batterijen zodanig ontladen zijn dat beschadiging zou kunnen optreden (bescherming tegen volledige ontlading).

5.11 Onderhoudstabel

5.11.1 Onderhoud dagelijks

- Batterijzuurstand controleren en indien nodig gedestilleerd water navullen.
- Batterij laden.
- Machine controleren op zichtbare schade en functionele storingen.

- Toestand van het stoffilter controleren en hem indien nodig reinigen.
- Stofbak ledigen.
- Bezem - walstunnel controleren op vastzittende delen resp. vastgeklemde vuildeeltjes die de bezemtunnel enger maken en de vrije beweging van de walsborstels beperken.

5.11.2 bijkomend alle 50 bedrijfsuren

- Zuurdichtheid van de batterij controleren.
- Batterijpolen reinigen en smeren.
- Borstels op slijtage en vreemde voorwerpen controleren en indien nodig de borstels vervangen.
- Veegniveau controleren en indien nodig regelen.
- Zijbezeminstelling op slijtage controleren en indien nodig instellen of vervangen.
- Wrijvingswiel en rijriem reinigen (met Nitro-verdunning, benzine of remreinigingsmiddel)
- Bezem - walstunnel controleren op vastzittende delen resp. vastgeklemde vuildeeltjes die de bezemtunnel enger maken en de vrije beweging van de walsborstels beperken.

5.11.3 bijkomend alle 100 bedrijfsuren

- Kabelisolatie controleren en indien nodig kabels vervangen.
- Kabelverbinding op stabiliteit controleren.
- Stoffilters reinigen en indien nodig vervangen.
- Stofafzuiging controleren op vreemde voorwerpen en reinigen.
- Testrit voor de functiecontrole van alle bedieningselementen.
- Ketting walswerking op ontoegelaten uitzetting controleren.
- Talrijke lagers op slijtage controleren.
- Talrijke dichtingen controleren op schade en stabiliteit.

5.11.4 bijkomend alle 200 bedrijfsuren

- Elektromotoren op functionaliteit controleren.
- Koolborstels controleren op slijtage en eventueel vervangen.

5.12 Storingen - Storingaanduiding en remedie

Storing	Mogelijke oorzaak	Oplossing
Geen functie-aanduiding op het controle-paneel.	Sleutelschakelaar niet geactiveerd Kapcontactschakelaar niet geactiveerd	Sleutelschakelaar indraaien en op correcte belasting controleren
	Fout in elektrische verbinding Batterij leeg	Steekverbindingen controleren Batterij laden
Veegresultaat niet bevredigend	Zijbezems of hoofdborstels niet gezakt Zijbezems of hoofdborstels versleten	Zakken
	Verstopping van vliegbaan door vuil Borstel(s) zonder functie	Naregelen
	Stofontwikkeling te sterk	Controleren van de walsbekleding op vastgeklemd vuil correct geplaatst? Draait de motor? Ventialtieklep openen
	Filter sterk verontreinigd	Filter reinigen
	Filter niet in de juiste positie	op correcte positie controleren
	Ondichtheden en daardoor aanzuiging van verkeerde lucht in het bereik van de filterkamer	op aanzuiging van verkeerde lucht controleren
	Borstelwalsen zijn vastgeklemd door vuil, kabels, touwen of dergelijke	Borstelwalsen demonteren en reinigen. Zie bladzijde 16
	Zijbezems zijn vastgeklemd door vuil, kabels, touwen of dergelijke	Zijbezems controleren en storende voorwerpen verwijderen
	Ventilatorwiel niet vrij beweeglijk	Ventilatorwiel controleren en contactbol herstellen
	Loopwielen niet beweeglijk	Veeg- en zuigmachine opbokken Differentiaalwerking van de wielen en vrije loop controleren
Rijdwerk onbevredigend	Rwrijvingswiel versleten	Regelen aan de zwenkhendel of wrijvingswiel vervangen
	Wrijvingswielaandrijving te vet of verontreinigd	Reinigen (met Nitro-verdunning, benzine of remreinigingsmiddel)
	Rijriem verontreinigd of beschadigd	Controleren en indien nodig vervangen

5.13 Technische gegevens

Afmetingen en gewicht	
Lengte:	1.190 mm
Breedte:	790 mm
Hoogte:	820 mm
Gewicht	
Zonder batterijen:	105 kg
Met batterijen:	125 kg
Veegbreedte	
Hoofdkeerwals:	600 mm
Met één zijbezem:	800 mm
Met twee zijbezems:	1000 ..
Stofbakvolme	70 ltr
Stijgvermogen	20 %
Snelheid	
Vooruitrit	0-4,0 km/u
Achteruitrit	0-2,5 km/u
Filteroppervlak	3 m²
Volumestroom turbine	600 m³ / 200 pa
Drakwerk	Staalconstructie, poedergespoten
Bekledingsdelen	Stootvaste kunststof

Elektrische installatie	
Stroomvoorziening:	x 12 V Batterie, 60 - 80 Ah K5
Stroomvoorziening:	ca. 2,5 - 3 Std.

Hoogste luchtgeluidswaard dB (A): Vibration < 2m/s²	71 dB(A)

5.14 Product marking

Kehrsaugmaschine
Tandem KSE 1000

Gesamtleistung: 0,5 KW bei 24 V / DC
Seriennummer:
Hersteller:
Stolzenberg Maschinenfabrik GmbH
Hamburger Str. 15-17, D-49124 GM-Huette

5.15 Afvalverwerking

Verwijder defecte onderdelen, in het bijzonder elektrische componenten, batterijen en kunststofdelen volgens de plaatselijk geldende oorschriften in verband met de afvalverwerking

5.16 Toebehoren en reserveonderdelen

Toebehoren en reserveonderdelen moeten voldoen aan de vereisten van de fabrikant. Dat is steeds gegarandeerd bij originele reserveonderdelen.

5.17 Service

Stolzenberg GmbH & Co. KG

Hamburger Straße 15-17

D-49124 Georgsmarienhütte

Telefoon: 0049 / (0)5401 83 53-0

Fax: 0049 / (0)5401 83 53-11

www.Stolzenberg.de

5.18 Transport

Transporteer de machine alleen in uitgeschakelde toestand en voldoende bevestigd!

6 Conformiteitsverklaring (Vertaling van de originele versie)

conform Europese machinerichtlijn 2006/42/EG, Bijlage II, Nr. 1A

M. Kai Stolzenberg - bedrijfsleiding van Stolzenberg GmbH & Co. KG, Hamburger Straße 15-17, D-49124 Georgsmarienhütte - hij is gemachtigd om technische informatie te schikken.

Hiermee verklaren wij dat de hierna genoemde machine wat betreft het ontwerp, de bouwwijze en de door ons in verkeer gebrachte uitvoering voldoet aan de fundamentele veiligheids- en gezondheidseisen van de Europese machinerichtlijn 2006/42/EG. Bij een verandering van de machine die niet met ons werd besproken, verliest deze verklaring haar geldigheid.

Fabrikant:	Stolzenberg GmbH & Co. KG, Hamburger Straße 15-17, D-49124 Georgsmarienhütte
Benaming van de machine:	KSE 1000
Machine-type:	veegzuigmachine met tandemwals
Desbetreffende Europese richtlijnen:	Richtlijn 2006/42/EG Richtlijn 2000/14/EG Richtlijn 2004/108/EG

In het bijzonder de volgende normen werden toegepast:

EN 292
EN 294

DIN EN 61000-6-2
DIN EN 60335-1
DIN EN 60335-2-69
DIN EN 60335-2-72

Georgsmarienhütte, 08.02.2010

.....
Kai Stolzenberg
(Industr. ing., bedrijfsleiding)