STOLZENBERG

Mode d'emploi (Traduction de la version originale)

KSE 1000

Stolzenberg GmbH & Co. KG
Reinigungsmaschinen - Maschinenbau
Hamburger Str. 15 - 17
D-49124 Georgsmarienhütte

Telefon +49 (0 54 01) 83 53-0
Telefax +49 (0 54 01) 83 53-11

E-Mail: info@stolzenberg.de
Internet: www.stolzenberg.de

Table des matières

1 Introduction ... 3

1.1 Utilisation conforme aux réglementations ... 3

2 Consignes de sécurité ... 4

3 Description de l'appareil ... 6

3.1 Description de l'appareil ... 6

3.2 Première mise en service ... 7

3.2.1 Déballage et montage ... 7

4 Exploitation de l'appareil ... 9

4.1 Mise en marche ... 9

4.2 Exploitation balayage ... 10

4.2.1 Mise en service des rouleaux balayeurs centraux ... 11

4.2.2 Mise en service des balais latéraux ... 11

4.2.3 Mise en service des clapet de ventilation ... 11

4.2.4 Fonctionnement du dispositif de nettoyage du filtre ... 12

4.3 Arrêt de la balayeuse aspirante ... 12

4.4 vidage du bac à poussières ... 13

4.4.1 Enlèvement du bac à poussières ... 13

4.4.2 Remise en place du bac à poussières ... 14

5 Nettoyage et entretien ... 16

5.1 Consignes de sécurité relatives à l'entretien de l'appareil ... 16

5.2 Nettoyage ... 16

5.3 Remplacement du filtre ... 17

5.3.1 Echange du filtre ... 17

5.3.2 Démontage ... 17

5.3.3 Montage ... 17

5.4 Balais latéraux ... 18

5.4.1 Démontage des balais-brosses latéraux ... 18

5.4.2 Montage des balais latéraux ... 19

5.4.3 Réajuster du balai latéral ... 19

5.5 Réajustage du rouleau ... 20

5.5.1 Réglage du miroir ... 20

5.6 Remplacement des rouleaux de balayage ... 22

5.7 Marche 25
5.7.1 Travaux de réglage 25
5.7.2 Contrôle de l'organe de translation 25
5.8 Ajustage de l'organe de translation 27
5.9 Batterie 29
5.10 Tableau de maintenance 31
5.10.1 Toutes les 50 heures d'exploitation 31
5.10.2 Toutes les 100 heures d'exploitation 31
5.10.3 Toutes les 200 heures d'exploitation 32
5.11 Dysfonctionnements, affichages de défaut et remèdes 32
5.12 Caractéristiques techniques 33
5.13 Repérage du produit 34
5.14 Elimination 34
5.15 Accessoires et pièces de rechange 34
5.16 Entretien et service 34
5.17 Déplacement de l'appareil 35

6 Attestation de conformité (Traduction de la version originale) 36

1 Introduction

A propos de ce mode d'emploi. Vous trouverez dans cette partie les informations concernant l'organisation de ce mode d'emploi ainsi que les explications au sujet des signes et symboles utilisés.

Ce mode d'emploi comporte des instructions pour l'utilisation de la balayeuse aspirante. Nos produits sont améliorés en permanence; c'est pourquoi des transformations dans la construction ayant été effectuées après l'impression de ce mode d'emploi n'ont pas pu être prises en considération.

Si vous avez des questions veuillez vous adresser à nos services. Toute personne utilisant ou opérant avec la balayeuse aspirante est tenu de lire et d'appliquer le mode d'emploi.

Il est nécessaire de respecter les règles concernant l'exécution du travail dans les règles de sécurité en plus du mode d'emploi et des règles de prévention d'accident valables dans le pays et le lieu d'utilisation de la machine.

1.1 Utilisation conforme aux réglementations

La balayeuse aspirante à commande manuelle est exclusivement conçue pour usage industriel intense en vue du balayage de matières sèches sur des sols solides. L'environnement à balayer ne doit pas être humide.

Interdire l'utilisation aux enfants, aux adolescents et toutes autres personnes non autorisées, p. ex. en retirant la clé après utilisation. Toute utilisation au delà est considérée comme non le constructeur n'est pas responsable des dommages en résultant.

L'utilisateur supporte entièrement tout risque.

Le respect du mode d'emploi et des conditions de maintenance et d'inspection fait partie de l'utilisation conforme.
Il faut éviter l'excès de vibrations dues à un sol irrégulier.

2 Consignes de sécurité

1. N'utiliser l'appareil qu'en état intact, pour l'usage prévu, en tenant compte des règles de sécurité et des instructions dans le présent manuel d'utilisation !
2. Outre les instructions dans le présent manuel, il faut respecter toutes les dispositions générales, légales et autres mesures obligatoires de prévention des accidents et de protection de l'environnement !
3. Le balayage de substances inflammables, toxiques ou explosives ainsi que de gaz inflammables ou d'acides concentrés et de solvants, d'objets brûlants ou rougeoyants est proscrite !
4. L'appareil ne convient pas pour l'application de liquides, de câbles, de ficelles, de fils de fer ou équivalent.
5. N'utiliser la machine qu'avec le caisson à poussière installé afin d'éviter toutes blessures par des éléments éjectés.
6. Le transport de charges avec la balayeuse est interdit.
7. Tout dysfonctionnement susceptible d'entraver la sécurité doit être réparé immédiatement !
8. S'abstenir de toute conversion, tout montage de composants supplémentaires et de toute transformation de l'appareil sans l'autorisation écrite du fabricant.
9. Les pièces de rechange doivent être conformes aux spécifications du constructeur. L'approvisionnement de pièces de rechange d'origine constitue une garantie.
10. S'assurer que les matériaux d'exploitation et les matériaux auxiliaires ainsi que les pièces de rechange, en particulier les batteries, soient mises au rebut conformément à la législation !
11. Il faut porter des chaussures antidérapantes appropriées afin d'éviter tout accident.
12. Les personnes (y compris les enfants) qui ne sont pas en mesure d'utiliser cette machine en toute sécurité en raison de leur capacités physiques, sensorielles ou mentales ou leur inexpérience ou leur manque de connaissance ne peuvent pas utiliser cette machine sans la surveillance ou des instructions d'une personne responsable! Les enfants doivent être tenus sous surveillance afin d'assurer qu'ils ne jouent pas avec la machine.
13. Attention : les vêtements amples peuvent être entraînés par des pièces en rotation.

14. Il faut observer les instructions d'utilisation du fabricant de batteries ainsi que la législation concernant les accumulateurs !
15. Charger les batteries vides directement après l'utilisation et seulement dans des locaux correctement ventilés !
16. Evitez les flammes ouvertes et les arcs électriques dans la zone de chargement car lors du chargement des batteries, un gaz hautement explosif est produit.
17. Assurez-vous que les accumulateurs sont remplis d'acide de batterie !
18. Toujours maintenir les batteries propres et sèches afin d'éviter tout courant de fuite superficiel ! Ne jamais court-circuiter les bornes de la batterie !
19. Il faut éviter de fumer, de boire et de manger dans les environs de la station de chargement des batteries pour éviter tout risque de blessures.
20. Avant de charger les batteries, s'assurer que le capot soit ouvert et repose dans son support !

3 Description de l'appareil

3.1 Description de l'appareil

La balayeuse aspirante est actionnée par électromoteur et dispose d'une marche AV et AR.

Les machines de type KSE 1000 sont pourvues de deux balais latéraux ramenant les poussières vers les deux tambours balayeurs montés parallèlement au sens de marche.

Ces derniers basculent les dé chets par dessus dans le bac à déchets situé à l'arrière.

Les déchets dispersés par les rouleaux balayeurs centraux peuvent en cas de besoin être aspirée par un filtre lamellaire et conservée dans le bac à déchets de la machine .

Le filtre à lamelles peut être nettoyé grâce à un dispositif de nettoyage à commande mécanique. Si besoin est, l'aspiration peut être fermée par un obturateur pour protéger le filtre de l'humidité.

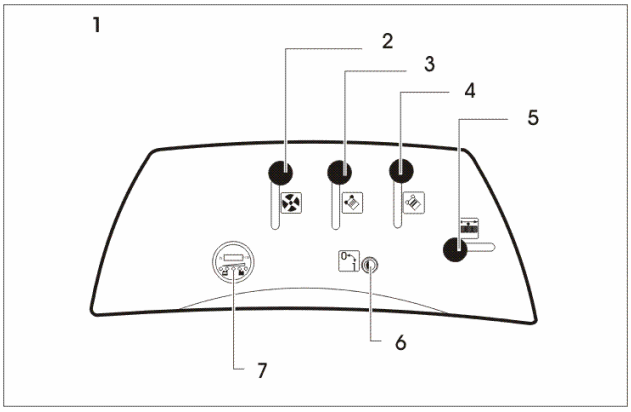

1 Plaque instrumentale
2 balayage latéral
3 nettoyage du filtre
4 Voyant de charge batte-ries
6 Levier du: clapet de ventilation
7 rouleaux balayeurs centraux
8 clé de contact amovible

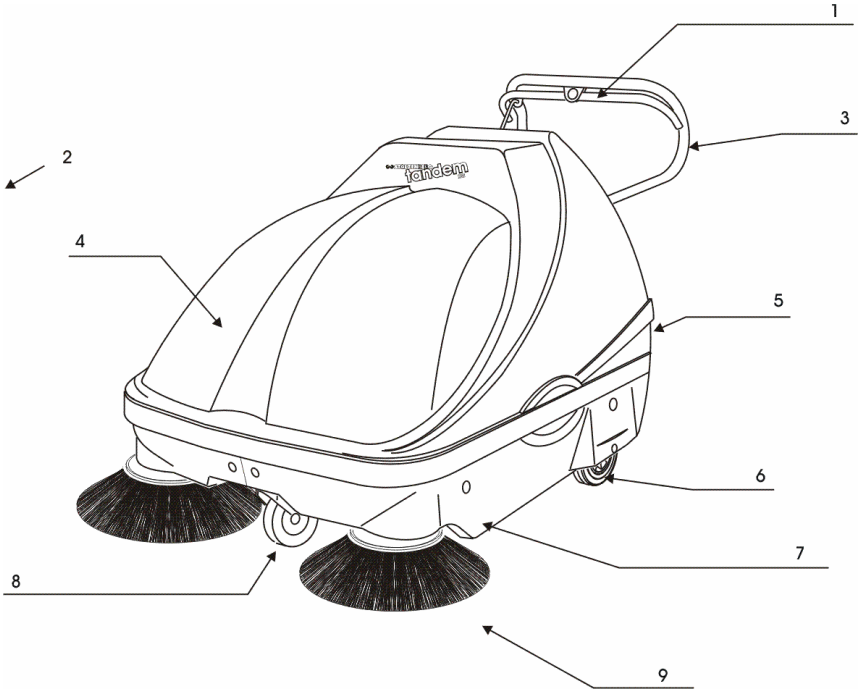

1 levier de conduite
Marche avant
Marche arrière
2 Etrier
3 Bac à déchets
4 coffrage latérale gauche
5 balayage latéral
6 sens de marche avant
7 Coffrage principal
8 Roue motrice
9 Roue avant amovible avec frein d'arrêt

3.2 Première mise en service

3.2.1 Déballage et montage

Ouvrir l'emballage de transport et soulever avec précaution la machine de la palette.

ATTENTION!

Veiller à ne pas endommager les tabliers latéraux et arrière en caoutchouc!

- Relever le capotage principal à l'arrière et les tourillons du capot de leurs logements.
- Retirer le capotage principal entier.
- Enlever les deux batteries de la machine, si celles-ci ont été fournies.
- Dévisser les quatre poignées-étoile, puis retirer les plaques extérieures de selle.
- Pour déterminer le réglage vertical de l'étrier, retirer les boulons bruts à tête bombée et collet carré avant et les fixer à l'une des trois positions.

Remarque:

Position supérieure: étrier en position basse.

Position inférieure: étrier en position haute (opérateur grand).

Pousser l'étrier et la barre de l'organe de translation dans les ouvertures du panneau de commande.

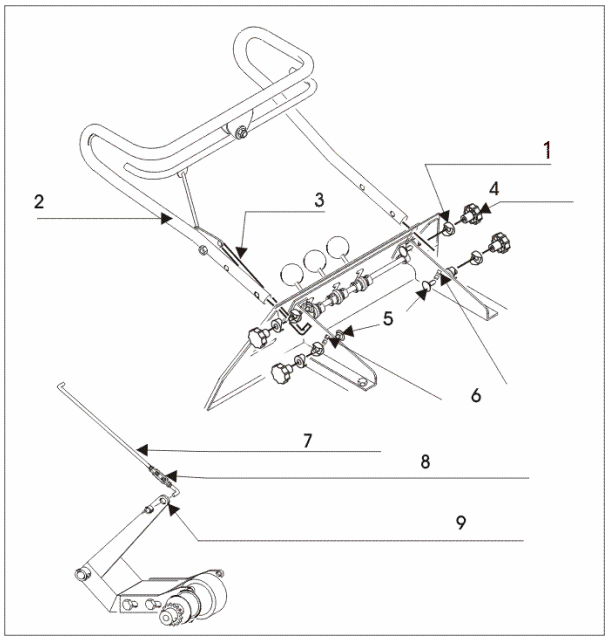

1 Plaque extérieure de selle
2 Etrier
3 Barre de l'organe de translation
4 vis-poignées
5 Réglage vertical de l'étrier
6 Boulons avant bruts à tête bombée et collet carré
7 Barre de l'organe de translation
8 Manchon de serrage de la barre de l'organe de translation
9 Alésage du levier pivotant avant

ATTENTION

Veiller à ce que la barre de l'organe de translation soit guidée dans l'ouverture adéquate du panneau de commande!

Si la barre de l'organe de translation n'est pas correctement insérée, la conduite de la balayeuse aspirante est impossible.

Ne pas dérégler le raccord à vis de la barre de l'organe de translation. Ce raccord à vis est préréglé à la position la plus haute de l'étrier, c'est-à-dire la position la plus basse des boulons bruts à tête bombé e et collet carré avant.

La modification du raccord à vis a une influence sur l'organe de translation de la machine.

- Pousser les quatre boulons bruts à tête bombée et collet carré dans les alésages de l'étrier.
- Pousser les quatre plaques extérieures de selle sur les extrémités der boulons bruts à tête bombée et collet carré.
- Revisser les poignées-étoile sur les boulons bruts à tête bombée et collet carré.
- Placer la barre de l'organe de translation dans l'alésage du levier pivotant avant.
- Bloquer la barre avec la bague de serrage.
- Placer les batteries en position dans la machine.

ATTENTION!

Veiller impérativement à arrêter la balayeuse aspirante avant de raccorder les pôles de la batterie. Clé de l'interrupteur à clé sur 0.!

- Retirer la clé.
- Raccorder les pôles de la batterie.
- Pour monter les balais latéraux, les pousser sur l'axe qui leur est destiné.
- Fixer les balais latéraux en poussant les prises à ressort dans les alésages des balais latéraux et de l'axe des balais latéraux.

ATTENTION!

Veiller impérativement à ce que les brosses des balais latéraux soient à environ 5-10 mm du sol quand le levier de commande des balais latéraux est en position haute!!!

Si cette distance n'est pas respectée, cela conduit à un balayage de mauvaise qualité ou à l'usure prématurée des brosses des balais latéraux.

- Remettre le revêtement du capot.
- Fermer le capotage principal.

La balayeuse aspirante est prête à fonctionner.

4 Exploitation de l'appareil

4.1 Mise en marche

Démarrage de la balayeuse aspirante

ATTENTION

Veiller à ce que la balayeuse aspirante soit sur une surface horizontale en cas de desserrage du frein d'arrêt ou bloquer la balayeuse aspirante contre toute mise en mouvement sans surveillance.

- Desserrer le frein d'arrêt de la roue avant.
- Pour cela, actionner le levier de déverrouillage supérieur.

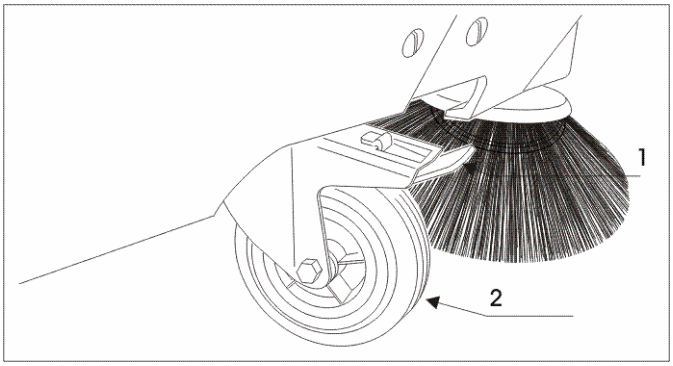

1 Frein d'arrèt 2 Roue avant amovible

- Insérer la clé dans l'interrupteur à clé.
- Tourner la clé dans le sens des aiguilles d'une montre.

La machine démarre.

- Relâcher la clé.
- Marche avant:
- Tirer la partie droite du levier de conduite vers le haut.
- La balayeuse aspirante avance.

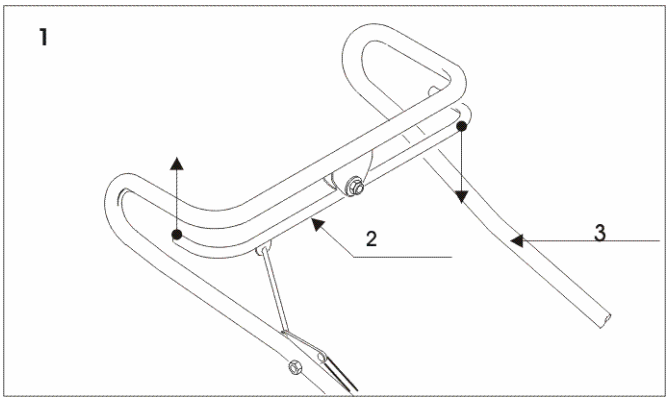

1 Marche avant 6 Levier de conduite
2 etrier

- Marche arrière:
- Tirer la partie gauche du levier de conduite vers le haut.
- La balayeuse aspirante recule.

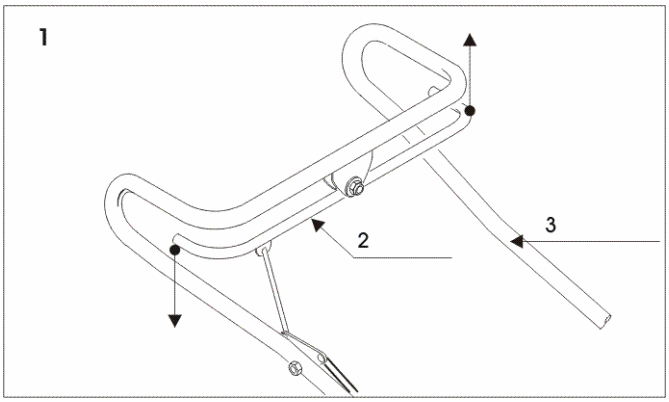

1 Marche arrière
2 etrier
6 Levier de conduite

4.2 Exploitation balayage

Ne pas brancher l'aspiration lorsque vous êtes en présenced'ordures mouillées. Ceci endommage l'aspiration et lefiltre. Faire en sorte de bien aérer lors de processus debalayage dans des pièces closes .Ne pas entreprendre de balayer de produits nocifs pour la santé.

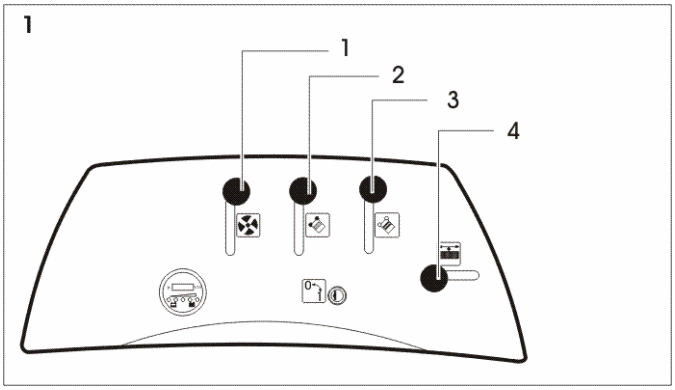

1 Plaque de contrôle

2 Levier du balayage latéral

3 Levier du nettoyage du filtre

6 Levier du clapet de ventilation

7 Levier du rouleaux balayeurs centraux

4.2.1 Mise en service des rouleaux balayeurs centraux

- Levier en bas = Position de travail
- Levier en haut = Pas de marche des rouleaux balayeurs
- Mettre en marche la balayeuse aspirante décranter le levier d'abaissement des rouleaux balayeurscentraux .
- Pousser le levier de descente vers le bas.

Fin du service des rouleaux balayeurs centraux.

- Pousser le levier de descente vers le haut.
- enclencher le levier.

4.2.2 Mise en service des balais latéraux

- Levier en bas = Position de travail
- Levier en haut = Pas de marche des balais latéraux
- Mettre en marche la balayeuse aspirante
- Déclenchez le levier d'abaissement des balais latéraux.
- Pousser le levier de descente vers le bas.

Fin du service des balais latéraux.

- Repousser le levier d'abaissement des balais latéraux vers le haut.
- Enclencher le levier

4.2.3 Mise en service des clapet de ventilation

- Levier en bas = Ventilation en marche
- Levier en haut = Ventilation à l'arrêt

Le clapet de ventilation sert à protéger la machine lors du balayage des sols humides.

Le fait d'actionner le clapet de ventilation arrête l'aspiration de la poussière.

- Pour actionner le clapet de ventilation, tirer le levier du clapet de ventilation vers le haut.
- Pour travailler de nouveau sur un sol sec, pousser le levier vers le bas.
- Si vous travaillez sur un sol sec, mais que le balayage n'est pas satisfaisant ou le dégagement de poussière trop important, contrôlez alors la position du levier du clapet de ventilation.

4.2.4 Fonctionnement du dispositif de nettoyage du filtre

L'équipement de nettoyage du filtre permet d'empêcher que le filtre lamellaire se sature avec la poussière.

- Fermer le clapet de ventilation.
- Contrôler si le collecteur de poussière est en place.
- Actionner rapidement le levier du vibrateur du filtre une dizaine de fois dans un mouvement de va-et-vient.
- Après, ouvrir de nouveau le clapet de ventilation.

4.3 Arrêt de la balayeuse aspirante

ATTENTION

Veiller à ce que la balayeuse aspirante soit sur une surface horizontale en cas de desserrage du frein d'arrêt ou bloquer la balayeuse aspirante contre toute mise en mouvement sans surveillance.!

(Voir aussi arrêt de la balayeuse aspirante)

Lâcher le levier de conduite.

Relever les balais latéraux, puis bloquer le levier de descente des balais latéraux.

- Relever les rouleaux balayeurs, puis bloquer le levier de
- descente des rouleaux balayeurs.
- Tourner la clé dans le sens inverse des aiguilles d'une montre et la retirer de l'interrupteur à clé.
- Tirer la machine vers soi pour que la roue avant soit droite.
- Bloquer la machine contre toute mise en mouvement en actionnant vers le bas le levier de frein de la roue avant.

- Si le frein est ensuite soulagé, le levier de frein doit cependant rester en position serrée.

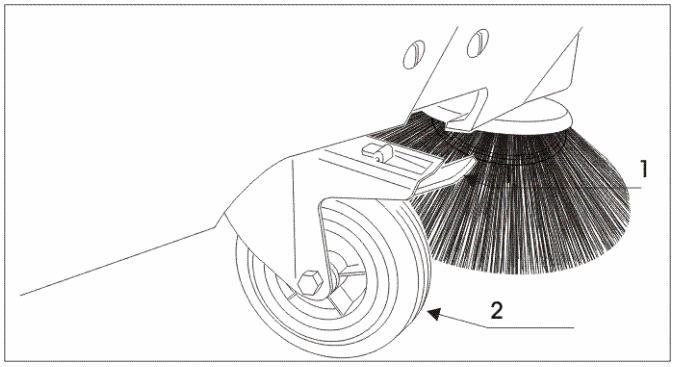

1 frein d'arrêt

6 Roue avant amovible

ATTENTION

Empêcher l'utilisation de la machine par des personnesnon-autorisées. Ne jamais laisser la balayeuse aspirante prête à l'exploitation sans surveillance .Retirez la clé de l'interrupteur à clé lorsque vous quittez la balayeuse aspirante. (par exemple, après le travail ou pour des raisons d'utilisation) Conserver le contacteur de batterie et la clé de contact séparément .!

DANGER!

Une manipulation mal appropriée avec la balayeuse aspirante peut aboutir à de gravesdommages aux personnes et à des dégâts!

4.4 vidage du bac à poussières

Toutes les matières balayées sont collectées dans le bac à poussières. Il est logé à l'arrière de la balayeuse.

Vider le bac à poussières régulièrement, notamment avant de commencer le travail.

4.4.1 Enlèvement du bac à poussières

- Tirer sur les deux côtés les éclisses des boutons à tirette.
- Tirer par la poignée le bac à poussières hors de la machine jusqu'au dégagement des guidages du bac

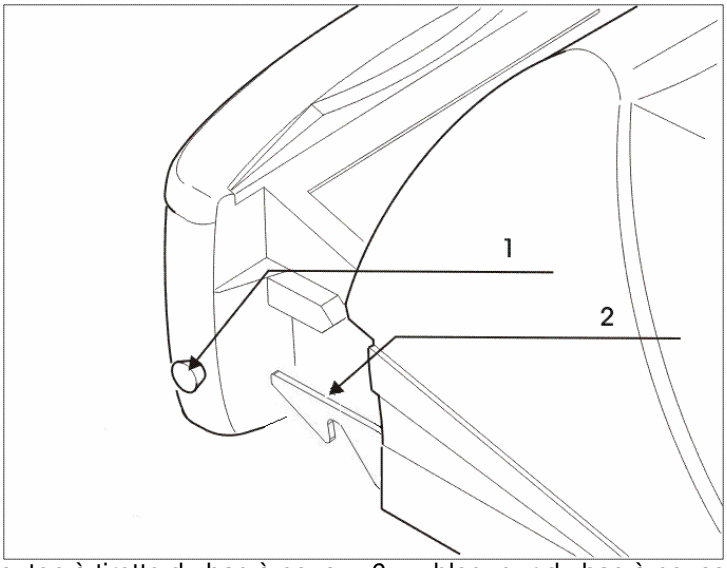

1 bouton à tirette du bac à poussières

6 bloqueur du bac à poussières

- Deux roulettes sont disposées à l'arrière du bac à poussières pour faciliter l'opération.
- Mettre le récipient à poussières au sol.
- Deux roulettes sont disposées sous le bac à poussières ainsi qu'une poignée encastrée.
- Sortir complètement le bac à poussières de la machine.
- Avec l'autre main prendre le bac à poussières par la poignée encastrée.
- On vide les poussières par le bord inférieure du bac.
- Vider les poussières dans le récipient prévu.

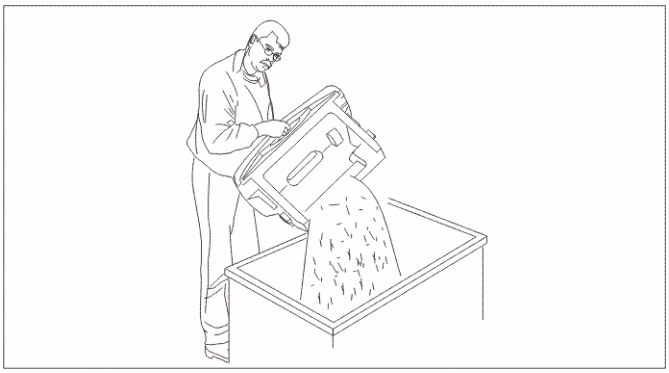

4.4.2 Remise en place du bac à poussières

- Amener le bac à poussières devant son logement.
- Amener les guides du bac à poussières au niveau des rails de guidage.

- Pousser les bloqueurs sur le côté
- Pousser le bac à poussières dans la machine.
- Appuyer les bloqueurs sur les boutons à tirette du bac à poussières.

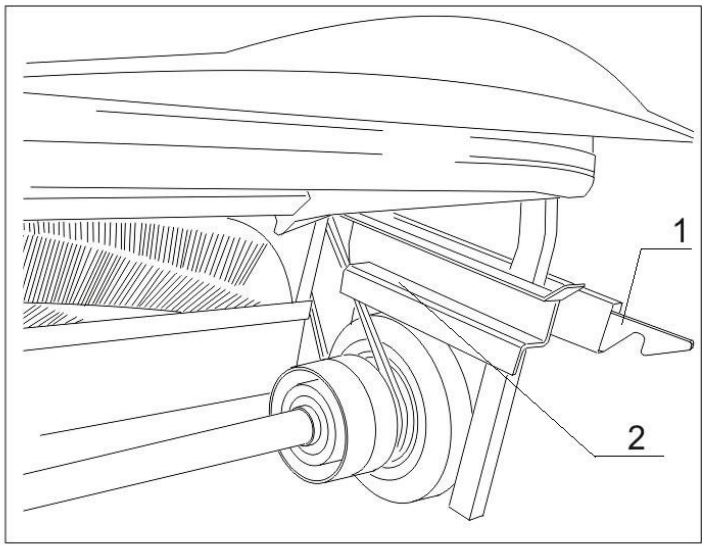

1	bloqueur du bac à poussières	6	rail de guidage du bac à poussières

5 Nettoyage et entretien

5.1 Consignes de sécurité relatives à l'entretien de l'appareil

N'exécuter que les opérations d'entretien décrites dans le présent document. Toutes les autres opérations d'entretien et de réparation doivent être exécutées par une entreprise spéciale ou des spécialistes en respectant les consignes de sécurité applicables, étant donné que les appareils mobiles à usage commercial sont soumis aux contrôles de sécurité selon la directive allemande VDE 0701.

Suivre précisément les instructions de maintenance données. Toute opération d'entretien mal exécutée peut être à l'origine de dysfonctionnements et entraîner le cas échéant la suspension des clauses de garantie.

Débrancher la batterie avant de travailler sur les composants mécaniques.

Utiliser un outillage approprié et en parfait état pour les opérations d'entretien.

Respecter les exigences relatives aux pièces de rechange.

Si des pièces de sécurité, capots ou autres, ont été enlevés pour effectuer une opération d'entretien ou de maintenance, remonter ces pièces avant de remettre en marche l'appareil !

Avant d'exécuter des travaux, mettre la balayeuse hors service et prévenir le déplacement accidentel.

5.2 Nettoyage

Nettoyer la balayeuse aspiratrice en état non branché en utilisant une méthode de nettoyage à sec (par ex. balayer l'appareil).

La balayeuse aspirante est une machine avec des éléments de construction électriques.

ATTENTION! **L'humidité est néfaste à l'électrique et à la mécanique de l'appareil.**

N'utiliser pas de nettoyeur à haute pression .

5.3 Remplacement du filtre

5.3.1 Echange du filtre

Le filtre est destiné à retenir les poussières fines. Un vibreur assure le décolmatage mécanique du filtre.

5.3.2 Démontage

- Arrêter la balayeuse comme indiqué.
- Sortir de la machine le bac à poussières
- Enlever le capotage.

Le filtre est monté sur un cadre.

- Maintenir en position à la main le cadre du filtre.
- Actionner vers le bas l'étrier de la fermeture.
- Desserrer les crochets filetés des bloqueurs du cadre de filtre.
- Abaisser le cadre avec le filtre vers le bas.
- Sortir le filtre de son cadre.

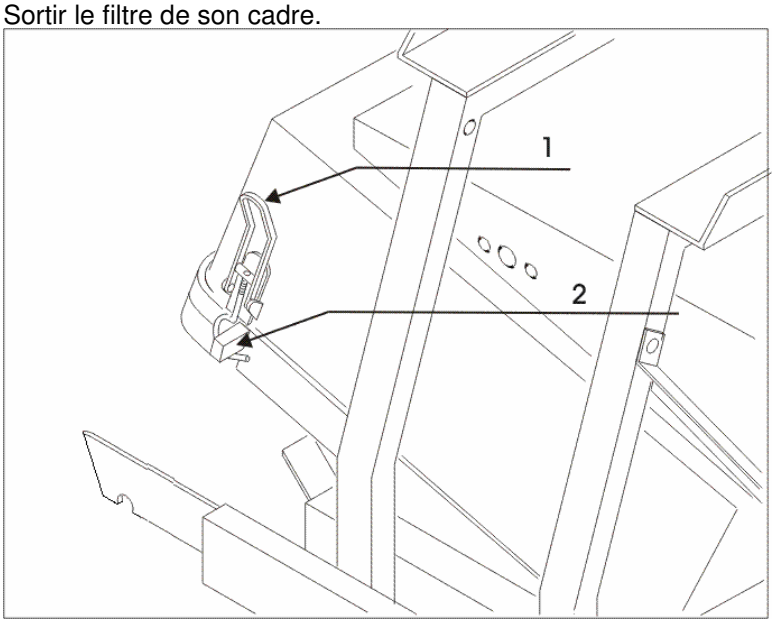

1 fermeture 6 bloqueur du cadre de filtre

5.3.3 Montage

- Disposer le filtre sur le cadre.
- Basculer vers le haut le cadre.
- Pousser les crochets filetés sur les bloqueurs du cadre de filtre.
- Pousser vers le haut l'étrier de la fermeture.

- Repousser le bac à poussières à l'intérieur de la machine.

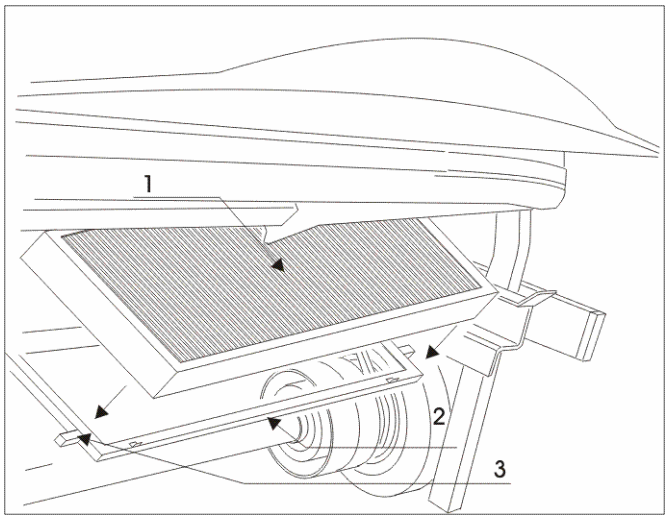

1 filtre
2 bloqueur du cadre de filtre
6 cadre de filtre

5.4 Balais latéraux

5.4.1 Démontage des balais-brosses latéraux

- Arrêter la balayeuse aspirante comme décrit
- Retirer la clé de l'interrupteur à clé.
- Repousser le levier d'abaissement des balais latéraux vers le haut.
- Arrêter le levier d'abaissement.
- Tirer la prise à ressort de l'axe des balais latéraux.

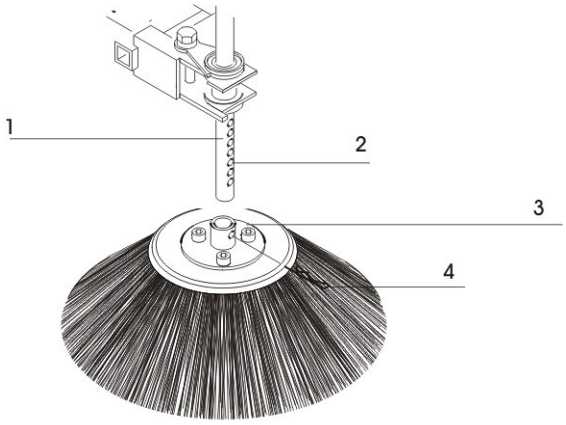

1 Alésage
2 Alésage
3 Prise à ressort
4 Prise à ressort

- Retirer les balais latéraux vers la bas.
- Echanger les brosses latérales.

5.4.2 Montage des balais latéraux

- Fixer la plaque par brides sur les balais-brosses latéraux.
- Pousser les balais latéraux sur l'axe de balais latéraux.
- Pousser la prise à ressort dans les alésages de la plaque à bride des balais latéraux et l'alésage de l'axe des balais latéraux (jus-qu'au contact de sol).

5.4.3 Réajuster du balai latéral

Le réajustage est nécessaire de part l'usure des brosses due

au fonctionnement.

- Arrêter la balayeuse aspirante.
- Retirer la clé de l'interrupteur à clé.
- Déclenchez le levier d'abaissement des balais latéraux.
- Pousser le levier vers le bas.
- Retirer le capotage principal entier.

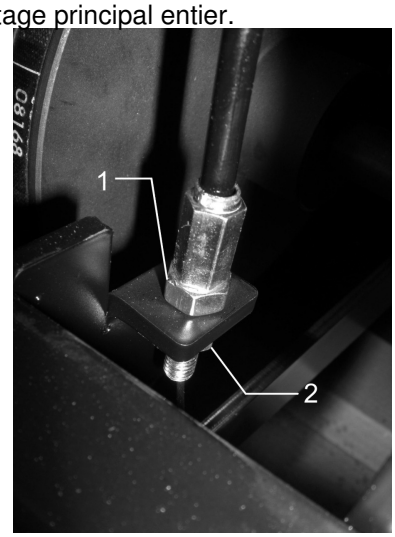

1 Vis du réglage vertical des balais latéraux

2 Vis du réglage vertical des balais latéraux

- Desserrer le contre-écrou.
- Pour abaisser le balai latéral, tourner la vis du réglage vertical des balais latéraux dans le sens des aiguilles d'une montre.
- Pour relever le balai latéral, tourner la vis du réglage vertical des balais latéraux dans le sens inverse des aiguilles d'une montre.
- Mettre les balais latéraux dans la position souhaitée.
- Resserrer le contre-écrou. Remettre le capotage principal.

5.5 Réajustage du rouleau

Réglage du miroir du rouleauLe miroir permet un nettoyage optimale du sous-sol et uneparfaite effectivité des rouleaux balayeurs centraux. Le miroir sur le rouleau arrière doit comporter 30-40 mm. Fixer le miroir de la manière suivante:

Conduire la balayeuse aspirante sur une surface propre Mettre le rouleau en marche sans déplacer la balayeuse. Laisser tourner les rouleaux balayeurs centraux pendant 1 à 2 minutes sur place. Soulever les rouleaux balayeurs centraux. Stopper l'exploitation des rouleaux et avancer de quelques mètres. La trace de balayage visible au sol est réalisée par le miroir.

5.5.1 Réglage du miroir

- Arrêter la balayeuse aspirante comme décrit à la page 10
- Retirer la clé de l'interrupteur à clé.
- Tirer le levier d'abaissement des rouleaux balayeurs

centraux.

- Arrêter le levier d'abaissement.
- Ouvrir le coffrage principale.
- Fixer la position du capot à l'aide de la tige de maintien du capot.
- Introduire la tige du capot dans le logement de la partie inférieure du capot.
- Retirer le coffrage situé dans le sens de la marche à droite.

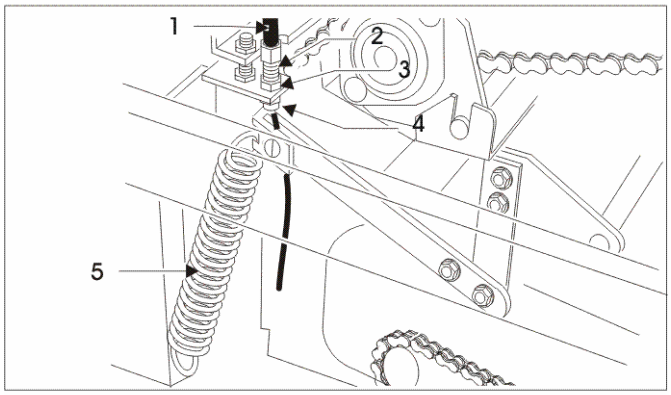

1	câble de Bowden	6	tige filetée
2	écrou A	7	écrou B
3	ressort		

Agrandissement du miroir en abaissant les rouleaux balayeurs centraux

- Dévisser l'écrou A sur la tige filetée du câble Bowden.
- Tourner l'écrou A dans le sens contraire d'une aiguille d'une montre. Réduction du miroir en soulevant les rouleaux balayeurs centraux
- Dévisser l'écrou B
- Tourner l'écrou B dans le sens des aiguilles d'une montre de quelques pas de vis de plus Bloquer par contre-écrou l'écrou B avec l'écrou A.

ATTENTION

Les rouleaux balayeurs sont suspendus de façon oscillante et s'adaptent jusqu'à un certain degré aux inégalités du sol. La position de travail des rouleaux balayeurs est seulement atteinte quand ils sont en rotation. En cas d'abaissement à l'arrêt, seules les pointes des brosses touchent le sol. Une force de traction n'est ainsi exercée sur le levier des rouleaux balayeurs que pendant la rotation des brosses!

Autres possibilités de réglage :

- Arrêter la balayeuse aspirante comme décrit à la page 10
- Retirer la clé de l'interrupteur à clé.Tirer le levier d'abaissement des rouleaux balayeurs centraux.
- Arrêter le levier d'abaissement.
- Ouvrir le coffrage principale.
- Fixer la position du capot à l'aide de la tige de maintien du capot.
- Introduire la tige du capot dans le logement de la partie inférieure du capot.
- Retirer le coffrage situé dans le sens de la marche à droite.
- Dévisser les vis de serrage .
- Mettre la tôle de maintien en position désirée.
- Resserrer la vis de fixation et remonter le coffrage latéral .

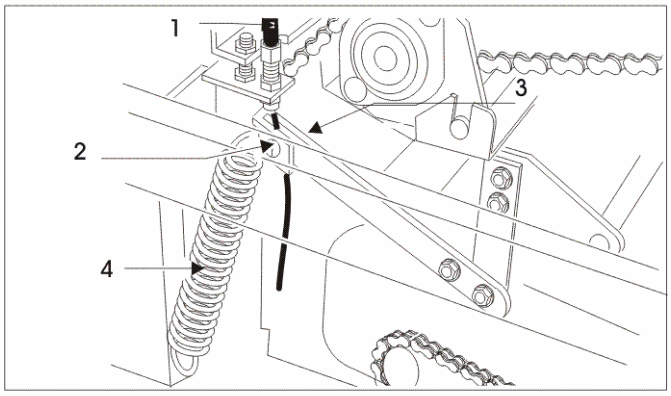

1	câble de Bowden	6	tôle de maintien du rouleau
2	vis de fixation	7	ressort

Indication: Diamètre d'origine du rouleau : 230 mm.

Lors d'un diamètre de 200 mm le rouleau Doit être échangé.

5.6 Remplacement des rouleaux de balayage

Remplacement des rouleaux balayeurs centraux

Démontage des rouleaux balayeurs centraux

- Arrêter la balayeuse aspirante comme décrit à la page 10 Retirer la clé de l'interrupteur à clé.
- Tirer le levier d'abaissement des rouleaux balayeurs centraux.
- Bloquer le levier d'abaissement.
- Dévisser les vis du coffrage latéral situées dans le sens de la marche à gauche .

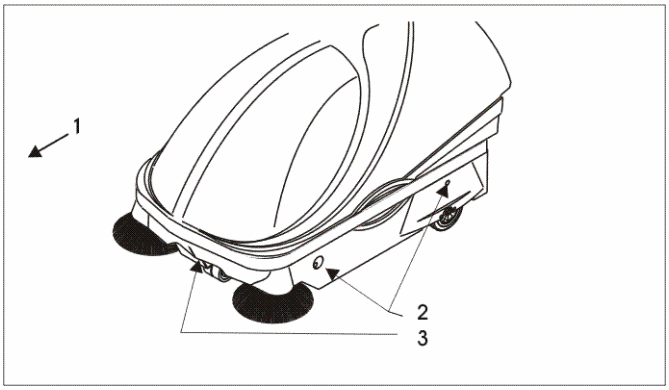

1 Vis de fixation du coffrage latéral

6 Vis de fixation du coffrage latéral

Retirer le coffrage latéral.

Les coulisses des rouleaux balayeurs centraux sont retenues par trois vis-poignées

- Détacher les vis-poignées .
- Retirer les coulisses des rouleaux balayeurs centraux.

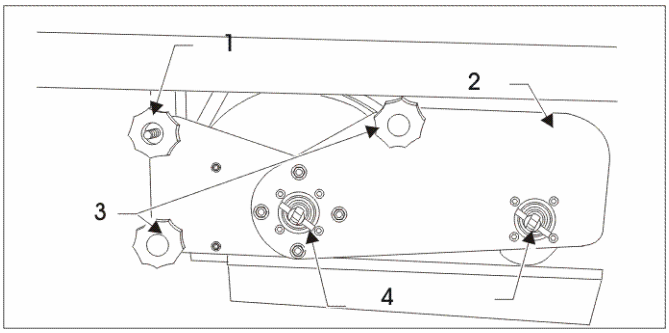

1 vis-poignée creuse
2 vis-poignée

6 coulisse du rouleau
7 levier tournant

- Oter les rouleaux balayeurs centraux de la machine et enlever le cas échéant les déchets, rubans etc. du tunnel du rouleau plus exactement des mandrins d'entraînement.

Montage des rouleaux balayeurs centraux

- Pousser le rouleau sous la machine .
- Faire attention lors de l'introduction des balais à respecter le sens de rotation

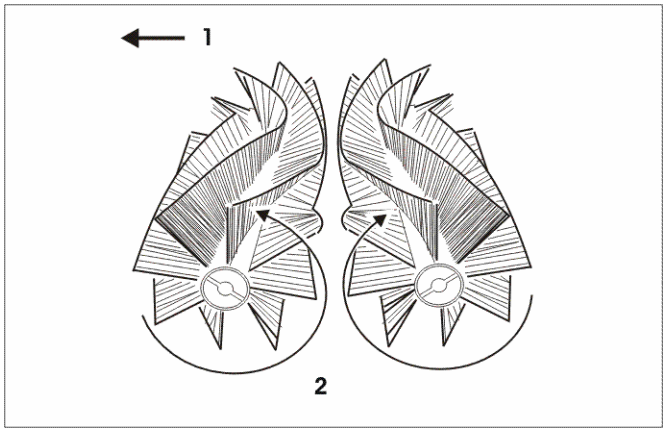

1 sens de marche avant

6 sens de mouvement du rouleau

En bout de chaque rouleau se trouve une rainure.Tourner le rouleau jusqu'à ce que les mandrins d'entraînement de la coulisse du rouleau arrières'enclenche dans la rainure du rouleau.Introduire le rouleau à fond autant que possible. Poser la coulisse du rouleau avant sur les bouts libres du rouleau .

Sur la coulisse du rouleau sont situés deux leviers tournants .En bout du levier tournant se trouve un mandrin d'entraînement.

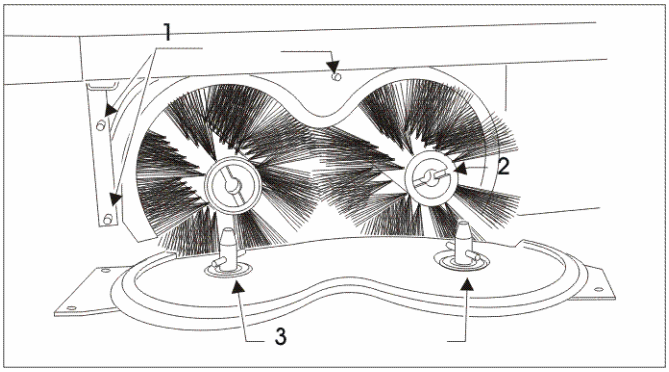

1 tige filetée

2 mandrin d'entraînement

6 encoche du rouleau

- Tourner le levier tournant jusqu'à ce que le mandrin d'entraînement s'enclenche dans la rainure du rouleau .
- Pousser la coulisse du rouleau au dessus de la tige filetée.
- S'assurer que le rouleau est fixé des deux côtés avec les encoches dans les enclencheurs et que toutes les vis-poignées sont bien serrées.
- Fixer le coffrage latéral.

5.7 Marche

5.7.1 Travaux de réglage

L'ajustage de la roue de friction est nécessaire si la puissance de l'organe de translation n'est pas satisfaisante malgré une vitesse de rotation élevée du moteur en marche avant, parce que la roue de friction est endommagée ou que la pression exercée sur la poulie de la roue de friction n'est plus suffisante.

Si la prestation de conduite n'est pas satisfaisante en marche arrière, contrôler si la courroie n'est pas encrassée ou endommagée.

5.7.2 Contrôle de l'organe de translation

- Arrêter la balayeuse aspirante comme décrit.
- Retirer la clé de l'interrupteur à clé.
- Enlever le capotage principal.
- Contrôler si la roue de friction et la courroie ne sont pas endommagées ou encrassées.
- Si la roue de friction et/ou la courroie sont endommagées ou inutilisables, informer le service après-vente.
- Nettoyer la roue de friction si elle est encrassée.

Contrôle de l'entraînement de la roue de friction

Si la roue de fraction n'est pas endommagée:

- Desserrer le frein d'arrêt.
- Insérer la clé dans l'interrupteur à clé.
- Démarrer la balayeuse aspirante.

ATTENTION

Risque de blessure en raison des pièces motrices! Lors du démarrage, veiller impérativement à ce que personne ne soit à proximité immédiate de la balayeuse aspirante ouverte.Veiller à bloquer la balayeuse aspirante contre toute mise en marche involontaire!

Actionner le levier de marche avec précaution pour la marche avant. Le levier pivotant appuie la roue de friction vers la poulie de friction. La balayeuse aspirante doit avancer. Si aucun déplacement en avant ne se produit, la roue de friction n'appuie pas contre la poulie de friction:

- Arrêter de nouveau la balayeuse aspirante, comme décrit.
- Ajuster la poulie de friction comme indiqué ci-après.

Si la roue de friction appuie contre la poulie de la roue de friction, la courroie doit pouvoir être actionnée librement pour la marche arrière!.

Contrôle de la marche à vide de l'organe de translation

Ce contrôle est nécessaire pour que la balayeuse ne se déplace ni en avant, ni en arrière en position neutre du levier de marche (position horizontale) avec moteur en circuit.

- Arrêter la balayeuse aspirante comme décrit.
- Retirer la clé de l'interrupteur à clé.
- Enlever le capotage principal.

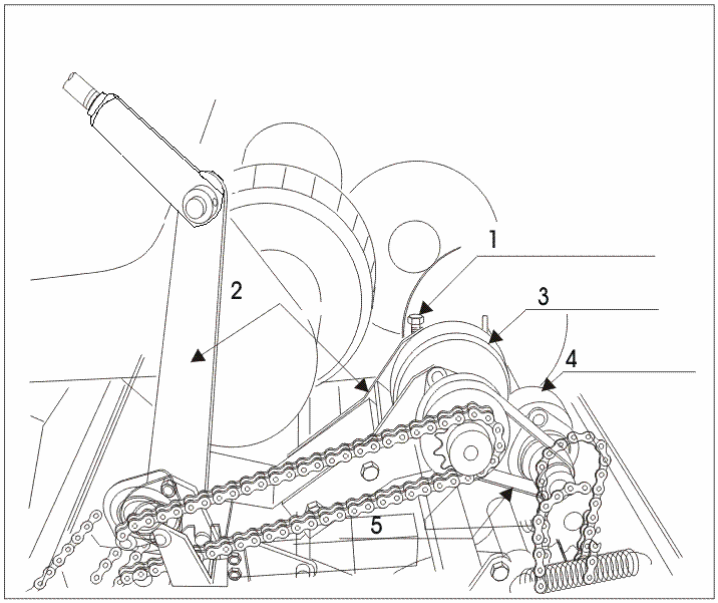

1 Vis de réglage
2 Levier pivotant
3 Roue de friction
4 Poulie de la roue de friction
5 Courroie

La vis de réglage de la roue de friction et de la courroie se trouve sur le levier pivotant.

Contrôler la position du levier pivotant:

- Insérer la clé dans l'interrupteur à clé.
- Démarrer la balayeuse aspirante.
- Mettre le levier de conduite en position neutre (position horizontale).
- Le levier pivotant ne doit pas appuyer la roue de friction contre la poulie de friction.
- La courroie doit pouvoir être actionnée librement.

Si ce n'est pas le cas, procéder comme décrit au travaux en réglage.

Si la position du levier pivotant est correcte:

- Arrêter la balayeuse aspirante.
- Remettre le capotage principal.

5.8 Ajustage de l'organe de translation

L'ajustage est nécessaire en raison de l'usure de la roue de friction due aux conditions d'utilisation.

- Arrêter la balayeuse aspirante comme décrit.
- Retirer la clé de l'interrupteur à clé.
- Enlever le capotage principal.

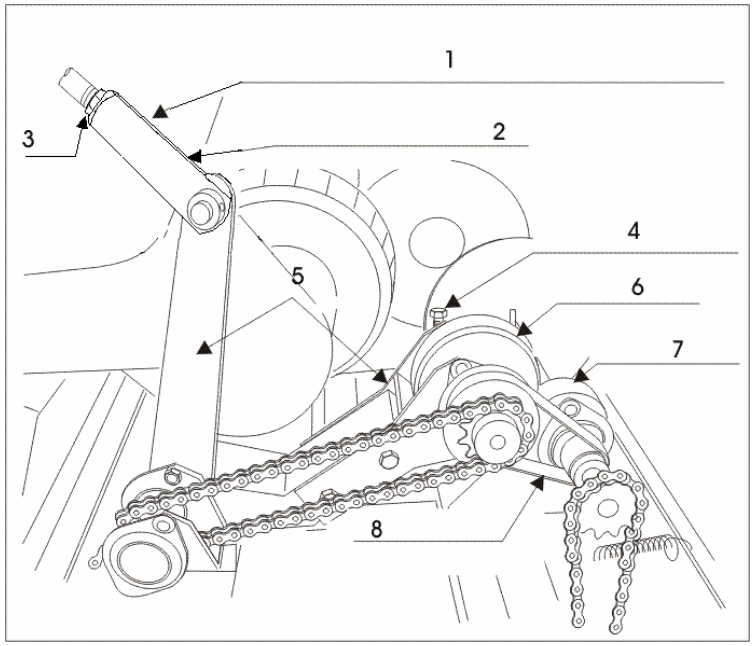

1	Barre de l'organe de translation	6	Manchon de serrage de la barre de l'organe de translation
2	contre-écrou	7	Ajustage de la course libre
3	Levier pivotant	8	Roue de friction
4	Poulie de la roue de friction	9	Courroie

- Desserrer les contre-écrous du manchon de serrage de la barre de l'organe de translation.
- Pour réduire l'écart entre la poulie de friction et la roue de friction, tourner le manchon de serrage dans le sens inverse des aiguilles d'une montre.

ATTENTION

Veiller à ne tourner le manchon de serrage que d'un ou de deux pas de vis.

Si le manchon de serrage est tourné trop loin, il existe le risque que les deux barres de la barre de l'organe de translation n'aient plus suffisamment de soutien et tombent pendant le service.!

Contrôler la position du levier pivotant:

- Insérer la clé dans l'interrupteur à clé.

- Démarrer la balayeuse aspirante.
- Actionner le levier de conduite avec précaution pour la marche avant.
- Le levier pivotant doit appuyer la roue de friction vers la poulie de friction.
- La courroie doit pouvoir être actionnée librement.
- La balayeuse aspirante doit avancer.
- Actionner le levier de conduite avec précaution pour la marche arrière.
- Le levier pivotant doit séparer la roue de friction de la poulie de friction.
- La courroie doit être tendue.
- La balayeuse aspirante doit reculer.

Si la roue de friction appuie contre la poulie de la roue de friction, la courroie doit pouvoir être actionnée librement pour la Marche arrière!

Pour actionner le levier de conduite pour la marche arrière, la courroie doit être tendue et la roue de friction séparée de la poulie de friction..

Si ces conditions sont remplies:

- Resserrer les contre-écrous.
- Remettre le capotage principal.

Répéter les opérations de réglage si la balayeuse aspirante ne se déplace ni en avant et/ou en arrièret.

Si à la suite des opérations de réglage, la machine "avance ou recule en vitesse lente" avec le moteur en marche et le levier de l'organe de translation non chargé, il est alors nécessaire d'ajuster la position zéro de la course libre..

“Si la machine "recule au ralenti":

- Tourner la vis de l'ajustage de la course libre dans le sens inverse des aiguilles d'une montre jusqu'à ce que la courroie puisse être librement actionnée.

Si la machine "avance au ralenti":

- Tourner la vis de l'ajustage de la course libre dans le sens des aiguilles d'une montre pour tendre le ressort de rappel.

Si la course libre est de nouveau normale,

- resserrer le contre-écrou

5.9 Batterie

Deux batteries alimentent la balayeuse aspirante en courant. L'état de chargement de la batterie peut être relevé sur l'armature indiquant l'état de chargement de la batterie Du tableau de contrôle.

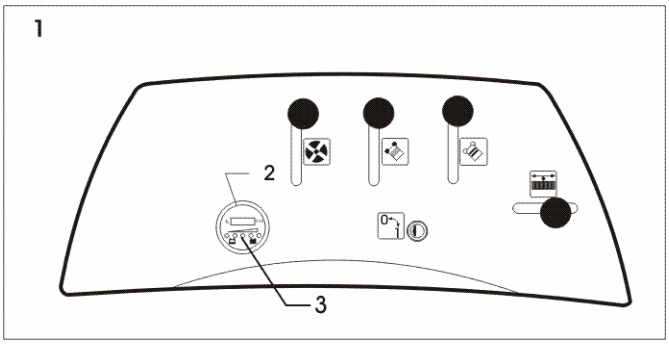

1 Plaque instrumentale

6 Voyant de charge batteries

2 LED`s

Lors de la connexion de la balayeuse aspirante la diodelumineuse rouge clignote cinq fois.Ensuite l'électronique de la balayeuse aspirante effectue un contrôle automatique de l'état de chargement des batteries. Le résultat de ce contrôle automatique est affiché par

Signification des indicateurs à diodes lumineuses sur le voyant d'indication de l'état de chargement des batteries :

diode lumineuse	état de chargement de la batterie
rouge jaune vert vert vert	
✳ ✳ ✳ ✳ ✳	état de chargement chargé
✳ ✳ ✳ ✳ ○	travail/état de chargement non-critique
✳ ✳ ✳ ○ ○	travail/état que pour une courte durée
✳ ✳ ○ ○ ○	travail/état bientôt critique
✳ ○ ○ ○ ○	travail/état critique

Chargement des batteries

- Arrêter la balayeuse aspirante.
- Ouvrir le coffrage principale.
- Fixer la position du capot à l'aide de la tige de maintien du capot.

- Introduire la tige du capot dans le logement de la partien férieure du capot.
- Tirer la prise rouge de la batterie principale.
- Raccorder le chargeur à la prise de charge lâche de la balayeuse aspirante.

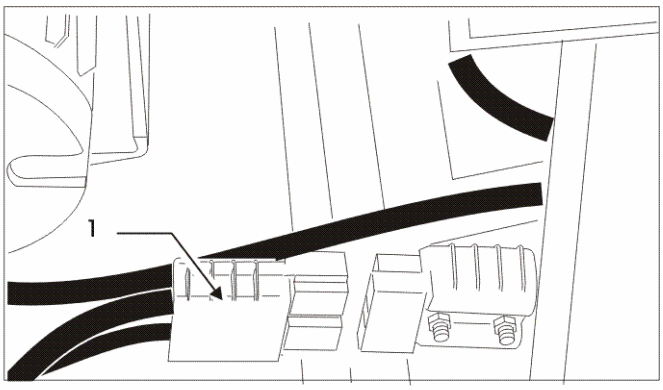

1 prise de charge lâche

Sur le chargeur fourni avec la machine, un témoin lumineux vert signale la fin du cycle de chargement.

Le rechargement dure environ 10 heures lorsque la batterie est complètement déchargée (avec le chargeur d'origine du constructeur).

Le chargeur d'origine du constructeur peut ou doit rester branché, ce dernier étant équipé d'un dispositif de contrôle de charge assurant donc en permanence une capacité maxima de la batterie même après une longue période d'arrêt.

Ne mettre en service la balayeuse que si la batterie fournit une tension suffisante.

La machine s'arrête automatiquement lorsque la batterie atteint un certain niveau de décharge : ce dispositif évite ainsi une mise d'usage de la batterie (protection contre une décharge irréversible).

5.10 Tableau de maintenance

Maintenance quotidienne

- Vérifier l'état d'acidité des batteries, ajouter le cas échéant de l'eau distillée.
- Charger les batteries .
- Vérifier l'existence d'endommagements visibles sur la machine et de dérangements de fonctionnement.
- Vérifier l'état du filtre à poussière plus exactement nettoyer.
- Vider le bac à déchets .
- Vérifier le bon emplacement des pièces serrées du tunnel à rouleaux balayeurs de la brosse plus exactement vérifier qu'aucune particule de poussière est coincée et rétrécit le tunnel de la brosse.

5.10.1 Toutes les 50 heures d'exploitation

- Contrôler l'étanchéité aux acides des batteries .
- Nettoyer les pôles des batteries et les graisser .
- Vérifier l'usure et l'existence de corps étrangers dans les rouleaux balayeurs le cas échéant échanger
- les rouleaux balayeurs.
- Vérifier le miroir le cas échéant le régler .
- Vérifier l'usure du réglage des balais latéraux le cas échéant le régler ou l'échanger .
- Vérifier que le mouvement libre des brosses n'est pas limité.
- Nettoyer la roue de friction et la courroie (avec un diluant pour laque cellulosique, de l'essence ou un nettoyant de frein)

5.10.2 Toutes les 100 heures d'exploitation

- Vérifier les isolations des câbles, le cas échéant échanger les câbles.
- Vérifier le bon emplacement des raccordement de câbles .Graisser la chaîne de direction.
- Nettoyer le filtre à poussière, le cas échéant l'échanger .
- Vérifier qu'aucun corps étranger se trouve dans l'aspiration de poussière, nettoyer .
- Course d'essai pour vérifier le fonctionnement de tous les éléments de commande .
- Vérifier que l'extension de la chaîne lors du fonctionnement du rouleau est admissible.

- Vérifier l'usure de tous les paliers.
- Vérifier que l'ensemble des garnitures d'étanchéité ne sont pas endommagées plus exactement correctement placées .

5.10.3 Toutes les 200 heures d'exploitation

- Vérifier que les moteurs électriques fonctionnent .
- Vérifier l'usure des balais de charbon le cas échéant échanger .

5.11 Dysfonctionnements, affichages de défaut et remèdes

dérangementc	cause possible	aide
Aucune indication des fonctions de l'instrument de contrôle :	Interrupteur de la clé de contact amovible n'est pas activé	Tourner l'interrupteur de la clé de contact amovible et vérifier que la charge est correcte
	commutateur de contact sur le capot n'est pas activé	Vérifier les raccordements de connexions
	erreur dans le raccordement électrique	Charger la batterie
	batterie déchargée ou vide	
Résultat de balayage non satisfaisant :	Ne pas abaisser la balais latéraux ou le rouleau principal - fermer la balais latéraux ou le rouleau principal - rouleau(x) balayeur(s) sans fonction - formation de poussière trop importante	Abaisser Réajuster Vérification qu'aucune saleté se trouve dans le coffrage des rouleaux balayeurs centraux et qu'ils sont bien positionnés ?
	Filtre saturé - filtre en mauvaise position - mauvaise étanchéité qui provoque une aspiration d'entrée d'air accidentellement dans le secteur de la chambre à filtre	Est-ce que le moteur tourne? - le cas échéant mettre les balais latéraux hors fonction - Ouvrir le clapet du ventilateur - nettoyer le filtre - vérifier le bon emplacement - vérifier l'aspiration d'air rentré accidentellement
	Les rouleaux balayeurs centraux sont	Démonter les rouleaux balayeurs et les nettoyer.
	coincés par des saletés, des cordes, ficelles ou objets similaires	Voir page 16
	Les balais latéraux sont coincées par des saletés, des cordes, ficelles ou objets similaires	Vérifier les balais latéraux et extraire les objets perturbant
	Le ventilateur n'est pas en libre mouvement	Vérifier les roues d'air et éliminer les points de serrage

dérangementc	cause possible	aide
	Les roues de la soufflante ne sont pas mobiles	Lever par cric la balayeuse aspirante aufbocken - vérifier l'effet différentiel des roues et leur libre course
Organe de translation non satisfaisan	Roue de friction usée	
	Entraînement de la roue de friction huileux ou encrassé	Effectuer le réglage sur le levier pivotant ou changer la roue de friction
	Courroie encrassée ou endommagée	Nettoyer (avec un diluant pour laque cellulosique, de l'essence ou un nettoyant de frein)
		Contrôler et, si besoin est, changer la pièce

5.12 Caractéristiques techniques

Mesure et poids	
Longueur:	1190 mm
Largeur:	790 mm
Hauteur:	820 mm
Poids:	
Sans batteries	105 kg
Avec batteries	125 kg
Largeur de balayage:	
-Rouleaux balayeurs centr.	600 mm
- Avec une balais latéraux:	800 mm
- Avec deux balais	1000 mm
Volume du bac à poussière	70 ltr
Rampe gravissable maximale	20%
Vitesse	
Marche avant	0-4 km/h
Marche arrière	0-2,5 km/h
Surface du filtre	3 m²
Débit volumétrique turbine	600 m³. Bei 200 pa
Cadre porteur	Construction en acier, revêtement par poudre
Parties du coffrage	Matière synthétique anti-chocs

Installation électrique:	
Alimentation en courantx 12 V Batterie,	60 - 80 Ah K5
	Temps de marche de la version de batteries:ca. 2,5 - 3 Std.

Taux de bruit aérien maximal:	dB (A): 71 dB(A)
Vibration	< 2m/s²

5.13 Repérage du produit

Kehrsaugmaschine
Tandem KSE 1000

Gesamtleistung: 0,5 KW bei 24 V / DC
Seriennummer:
Hersteller:
Stolzenberg Maschinenfabrik GmbH
Hamburger Str. 15-17, D-49124 GM-Huette

5.14 Elimination

Eliminer les pièces défectueuses en particulier les éléments de construction électrique, les batteries et les pièces en matière plastique conformément aux réglementations locales d'élimination des déchets.

5.15 Accessoires et pièces de rechange

Les accessoires et pièces de rechange doivent être conformes aux exigences du fabricant. Cette conformité est garantie pour des pièces de rechange d'origine Stolzenberg.

5.16 Entretien et service

Stolzenberg GmbH & Co. KG

Hamburger Straße 15-17

D-49124 Georgsmarienhütte

Téléphone : 0049 / (0)5401 83 53-0

Télécopieur : 0049 / (0)5401 83 53-11

www.Stolzenberg.de

5.17 Déplacement de l'appareil

Avant tout déplacement de l'appareil, s'assurer que l'appareil soit hors service et suffisamment fixé.

6 Attestation de conformité (Traduction de la version originale)

dans le cadre de la directive machines 2006/42/CE, Annexe II, No. 1A

M. Kai Stolzenberg - direction générale de Stolzenberg GmbH & Co. KG, Hamburger Straße 15-17, D-49124 Georgsmarienhütte - est autorisé à arranger les documents techniques.

Nous déclarons par la présente que la machine dont la désignation est donnée ci-après est entièrement conforme aux spécifications de la directive machine de la 2006/42/CE concernant les règles de sécurité, ce par conception et dans toutes les variantes que nous commercialisons. Toute modification effectuée sur la machine sans notre accord invalide la présente attestation.

Constructeur :	Stolzenberg GmbH & Co. KG, Hamburger Straße 15-17, D-49124 Georgsmarienhütte
Désignation de la machine :	KSE 1000
Type de machine :	balayeuse avec système de tambours tandem
Directives CE applicables :	Directive 2006/42/CE Directive 2000/14/CE Directive 2004/108/CE

Autres normes prises en compte :

EN 292
EN 294

DIN EN 61000-6-2
DIN EN 60335-1
DIN EN 60335-2-69
DIN EN 60335-2-72

Georgsmarienhütte, 05.02.2010

……
Kai Stolzenberg
(Dipl. Wirtsch. Ing., direction générale)